Altezza

Catálogo Técnico

V0912

aluar
división elaborados

índice

Detalle **referencia**

Listado de Perfiles....05
Perfiles....09
Listado de Accesorios....19
Puerta Corrediza 2 Hojas Alzante New X.... 21
Puerta Corrediza 2 Hojas Alzante GOS-S....27
Mosquitero....33
Paño Fijo....37
Ventana de Abrir Oscilobatiente 1 Hoja....39
Ventana de Abrir Oscilobatiente 2 Hojas....40
Ventana Desplazable....42
Puerta de Rebatir de 1 hoja....44
Puerta de Rebatir 2 Hojas....45
Recomendaciones para el taqueado de Vidrios....48
Mecanizados Alzante New X....49
Mecanizados Alzante GOS-S....52
Dimensiones de Fabricación....56

Prohibida la modificación, publicación o venta; total o parcial de estos documentos, sin la previa autorización por parte de Aluar División Elaborados.
Aluar División Elaborados en ningún caso será responsable por los deficientes trabajos ejecutados por terceros en aberturas armadas con nuestros perfiles.
Será de exclusiva responsabilidad del instalador, proyectista y/o contratista la previa y correcta verificación estructural de acuerdo a la zona de colocación, exposición y presión de viento, y verificación del balance térmico teniendo en cuenta el tipo de vidrio a utilizar, la temperatura exterior, interior, la humedad relativa, tipo de calefacción, etc.

Este catálogo fue actualizado en septiembre de 2012.

Perfil N°	Forma	Peso kg/m	Descripción
6041	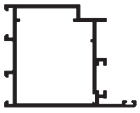	1.388	HOJA PUERTA DE REBATIR
6042	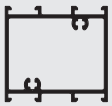	1.399	TRAVESAÑO PUERTA DE REBATIR
6043		2.319	ZOCALO PUERTA DE REBATIR
6044	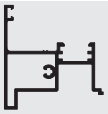	1.037	ENCUENTRO CENTRAL PUERTA DE REBATIR
6045		0.351	CONTRAVIDRIO RECTO PARA VIDRIO SIMPLE
6046		0.259	CONTRAVIDRIO RECTO PARA DVH
6047		0.254	CONTRAVIDRIO CURVO PARA VIDRIO SIMPLE
6048		0.197	CONTRAVIDRIO CURVO PARA DVH
6049		0.232	CONTRAVIDRIO RECTO LADO EXT. PUERTA DE REBATIR
6050		0.192	CONTRAVIDRIO CURVO LADO EXTERIOR PUERTA DE REBATIR
6052	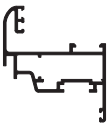	1.139	HOJA CURVA VENTANA DE ABRIR
6053	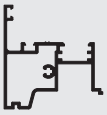	1.094	ENCUENTRO CENTRAL VENTANA DE ABRIR
6054	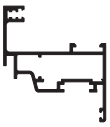	1.148	HOJA RECTA VENTANA DE ABRIR

Tanto las dimensiones como los pesos se rigen de acuerdo a las tolerancias Aluar.
Los pesos consignados son estimados.
Diseño Industrial Registrado

Perfil N°	Forma	Peso kg/m	Descripción
6056	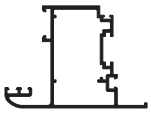	1.337	HOJA CURVA VENTANA DESPLAZABLE
6058	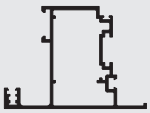	1.345	HOJA RECTA VENTANA DESPLAZABLE
6060	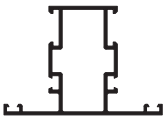	1.091	TRAVESAÑO PAÑO FIJO
6079	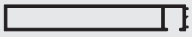	0.994	PREMARCO
7657	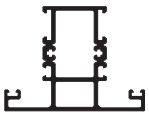	1.801	TRAVESAÑO REFORZADO
7711		0.243	TAPA PREMARCO
7801	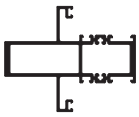	2.458	TRAVESAÑO 100MM
7933	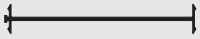	0.699	PERFIL DE ACOPLE
7934		2.583	UMBRAL CORREDIZA ALZANTE NEW X
7935	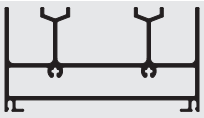	2.613	DINTEL CORREDIZA ALZANTE NEW X
7936		0.764	CRUCE DE HOJA ALZANTE NEW X
7937	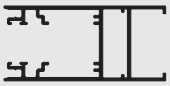	1.792	HOJA CORREDIZA ALZANTE NEW X
7938	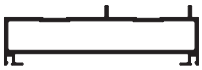	1.640	JAMBA DE MARCO CORREDIZA ALZANTE NEW X

Tanto las dimensiones como los pesos se rigen de acuerdo a las tolerancias Aluar.
Los pesos consignados son estimados.
Diseño Industrial Registrado.

Perfil N°	Forma	Peso kg/m	Descripción
7992	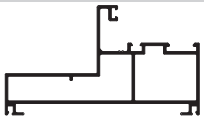	1.717	MARCO PAÑO FIJO/VENTANA DE ABRIR/PUERTA DE REBATIR
7995	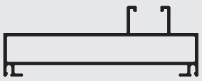	1.277	JAMBA DE MARCO CORREDIZA ALZANTE GOS-S
7996	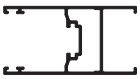	1.058	HOJA CORREDIZA ALZANTE GOS-S PARA DVH
7997	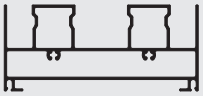	2.006	DINTEL CORREDIZA ALZANTE GOS-S
7998	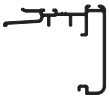	0.707	CRUCE DE HOJA GOS-S
7999	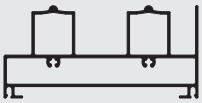	2.025	UMBRAL CORREDIZA ALZANTE GOS-S
8007		0.327	CONTRAVIDRIO RECTO PARA VIDRIO SIMPLE DE 16 MM
8063		0.230	TAPA PREMARCO RECTO
8084	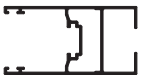	1.126	HOJA CORREDIZA ALZANTE GOS-S PARA VIDRIO SIMPLE
8087	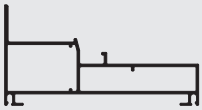	1.523	MARCO VENTANA DESPLAZABLE
8116	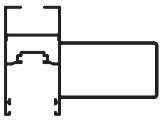	1.974	PARANTE CENTRAL REFORZADO
8143		0.904	TRAVESAÑO MOSQUITERO
8144	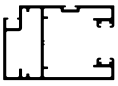	1.445	HOJA MOSQUITERO

Tanto las dimensiones como los pesos se rigen de acuerdo a las tolerancias Aluar.
Los pesos consignados son estimados.
Diseño Industrial Registrado

Perfil N°	Forma	Peso kg/m	Descripción
8145		0.467	GUIA MOSQUITERO
8154	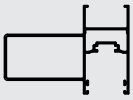	1.912	PARANTE CENTRAL REFORZADO PARA DVH (GOS-S)

Tanto las dimensiones como los pesos se rigen de acuerdo a las tolerancias Aluar.
Los pesos consignados son estimados.
Diseño Industrial Registrado.

Perfiles - Corrediza Alzante New-X

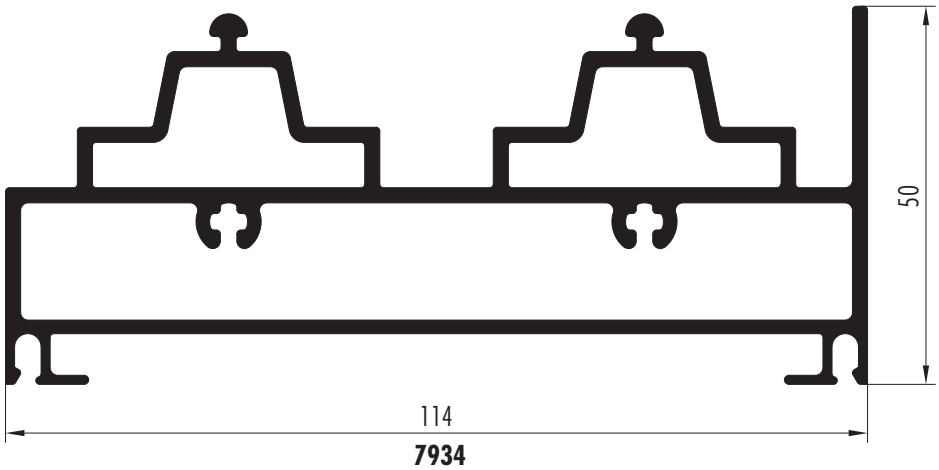

7934
2.583 Kg/m

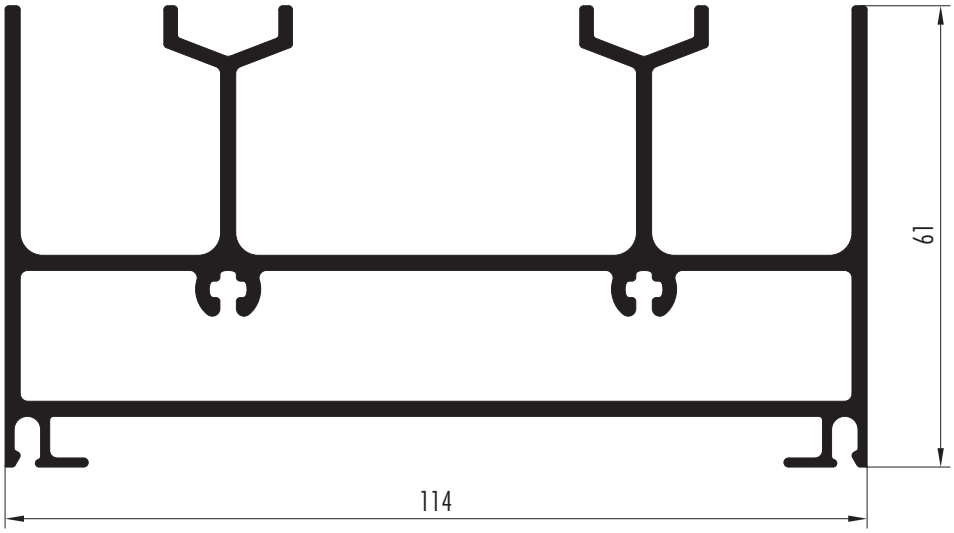

7935
2.613 Kg/m

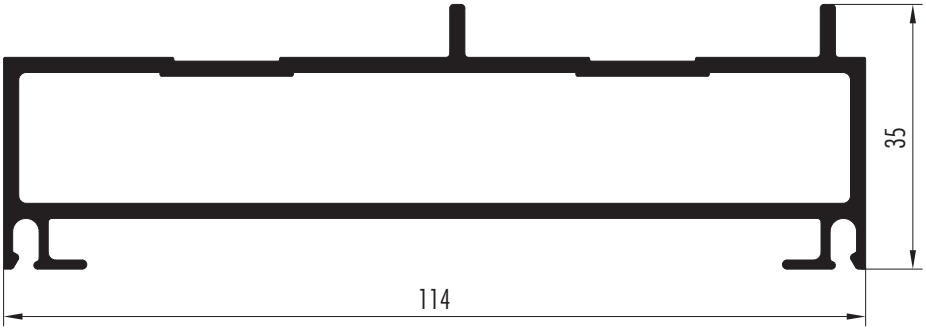

7938
1.64 Kg/m

Tanto las dimensiones como los pesos se rigen de acuerdo a las tolerancias Aluar.
Los pesos consignados son estimados.
Diseño Industrial Registrado

Perfiles - Corrediza Alzante New-X

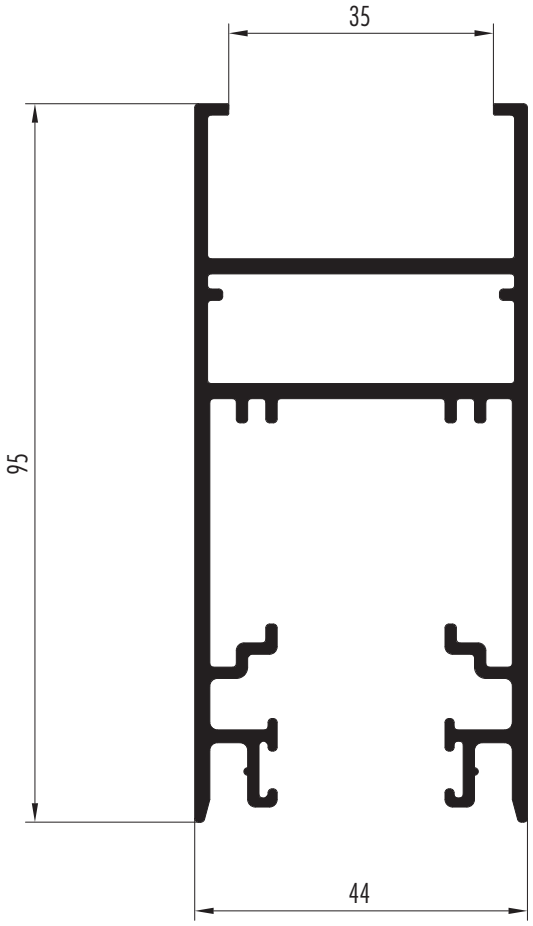

7937
1.792 Kg/m

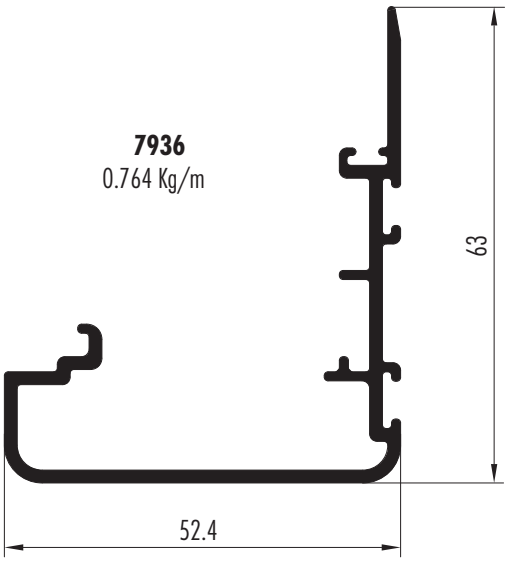

7936
0.764 Kg/m

Tanto las dimensiones como los pesos se rigen de acuerdo a las tolerancias Aluar.
Los pesos consignados son estimados.
Diseño Industrial Registrado.

Perfiles - Corrediza Alzante GOS-S

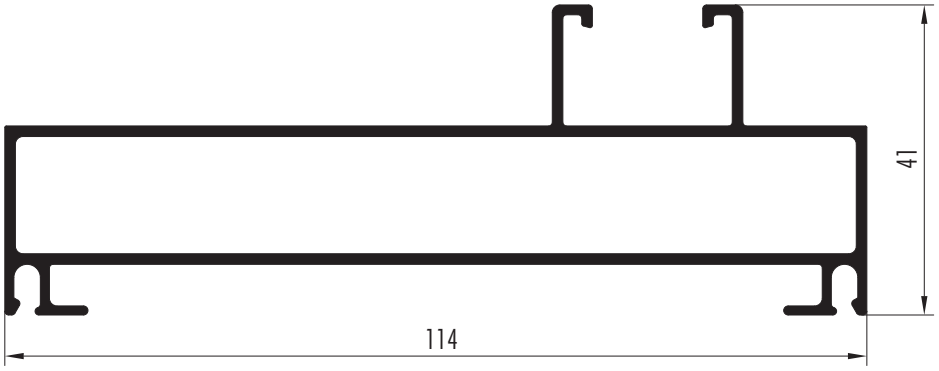

7995
1.277 Kg/m

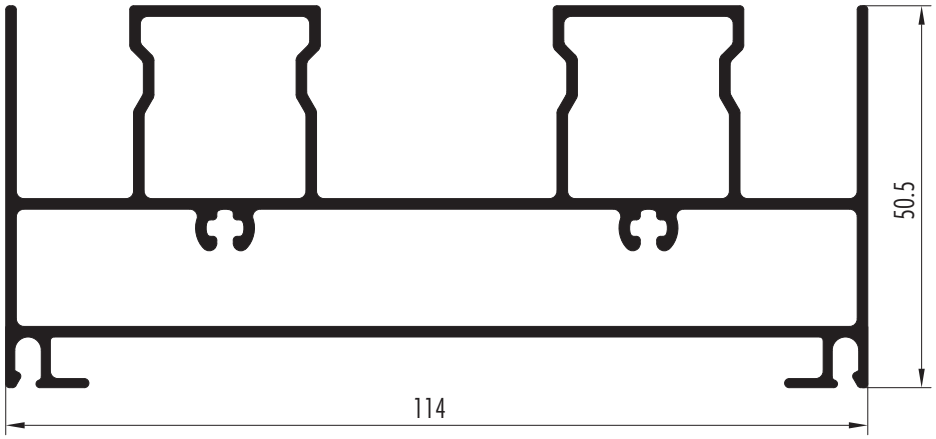

7997
2.006 Kg/m

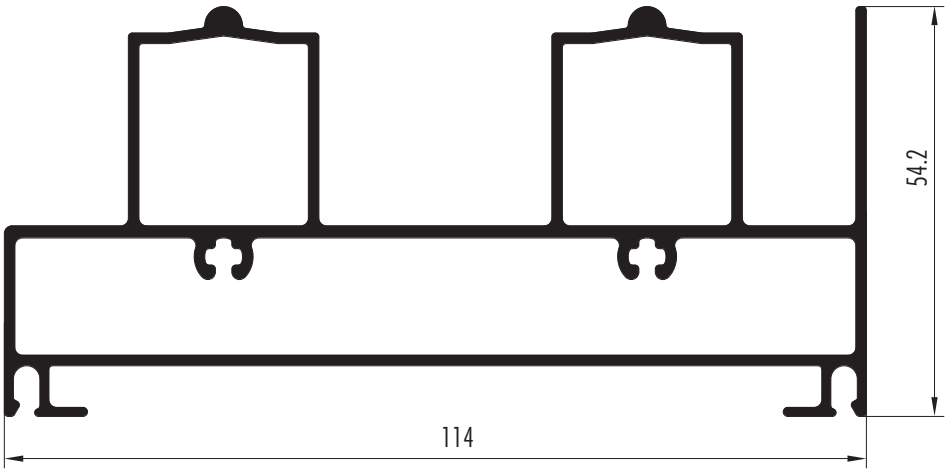

7999
2.025 Kg/m

Tanto las dimensiones como los pesos se rigen de acuerdo a las tolerancias Aluar.
Los pesos consignados son estimados.
Diseño Industrial Registrado

Perfiles - Corrediza Alzante GOS-S

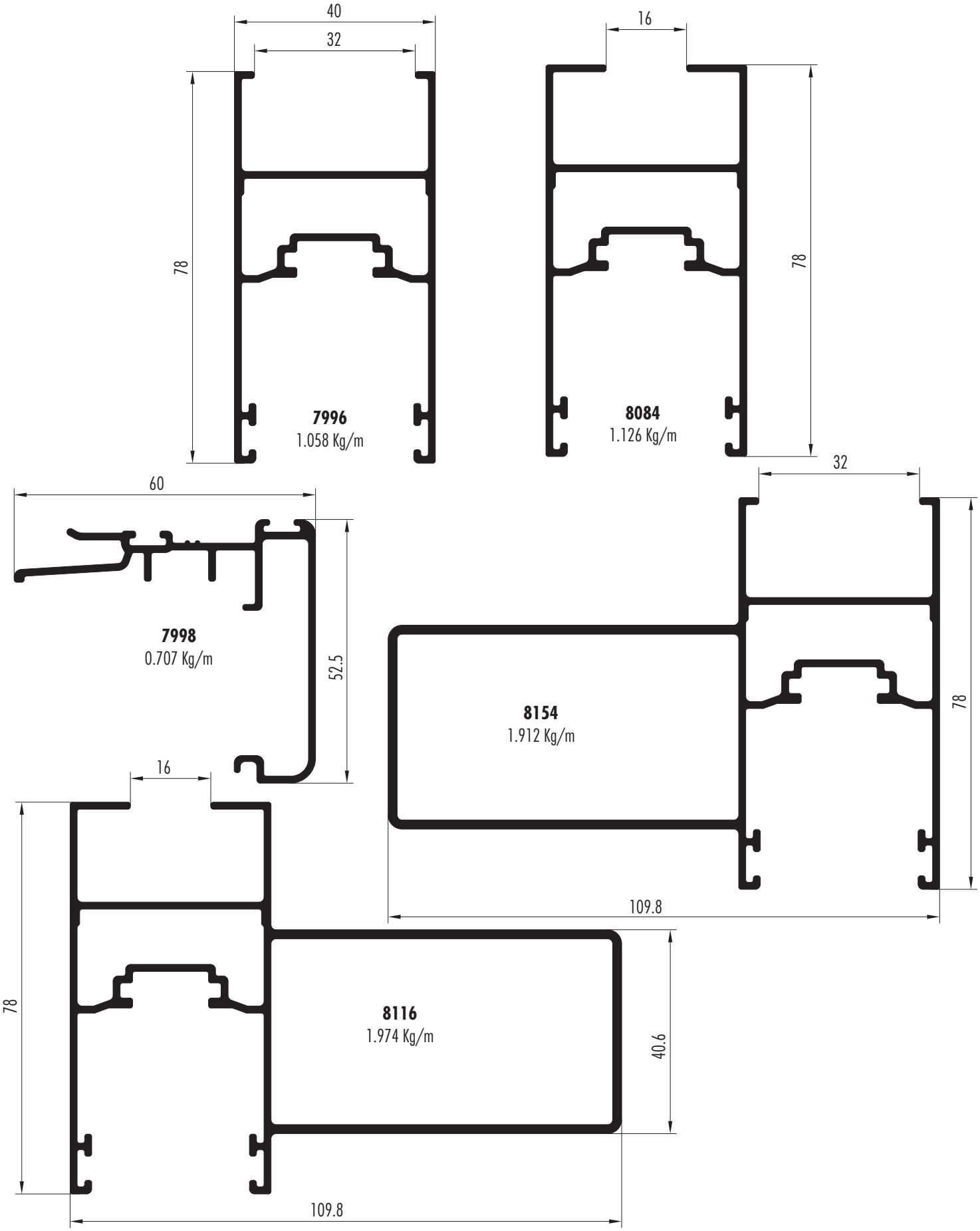

Tanto las dimensiones como los pesos se rigen de acuerdo a las tolerancias Aluar.
Los pesos consignados son estimados.
Diseño Industrial Registrado.

Perfiles - Paño Fijo y Batientes

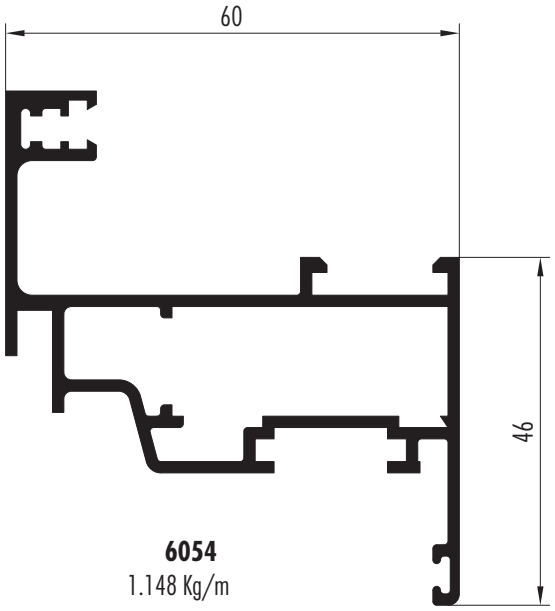

6054
1.148 Kg/m

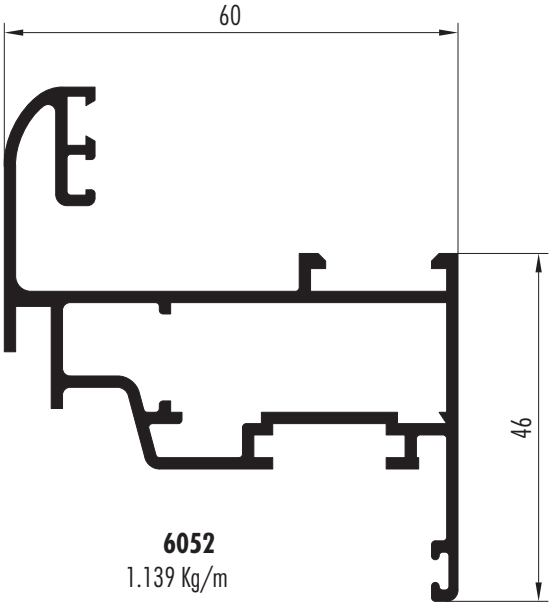

6052
1.139 Kg/m

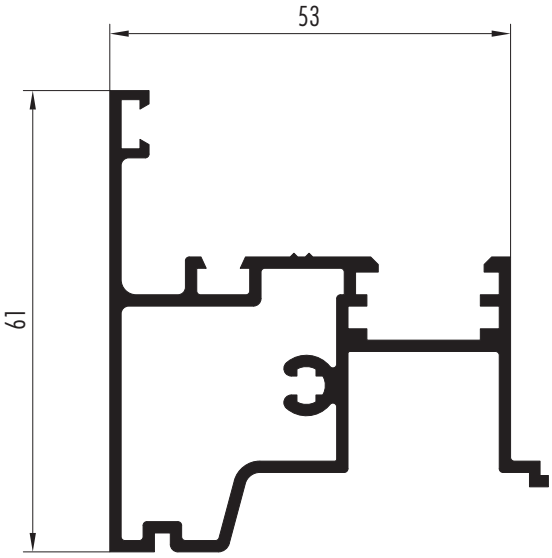

6053
1.094 Kg/m

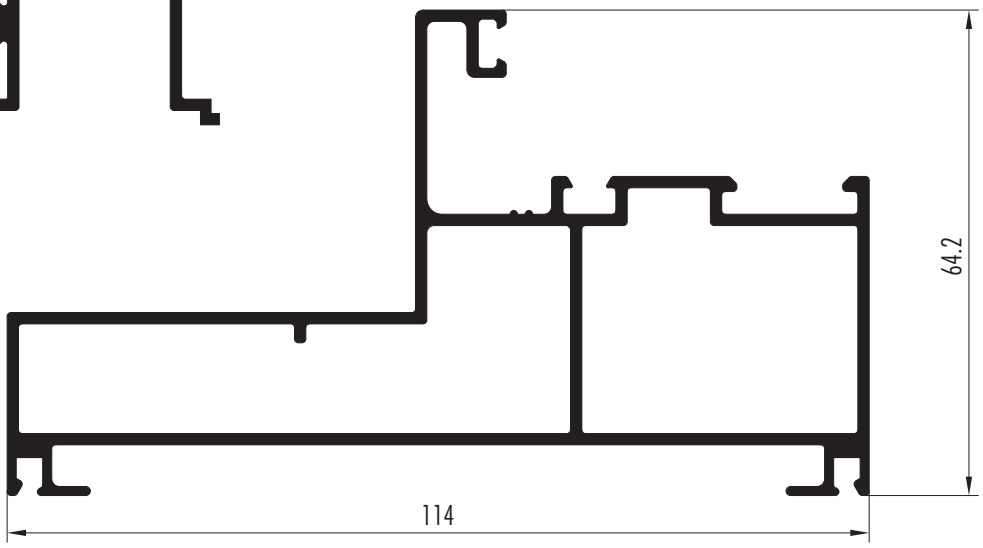

7992
1.717 Kg/m

Tanto las dimensiones como los pesos se rigen de acuerdo a las tolerancias Aluar.
Los pesos consignados son estimados.
Diseño Industrial Registrado

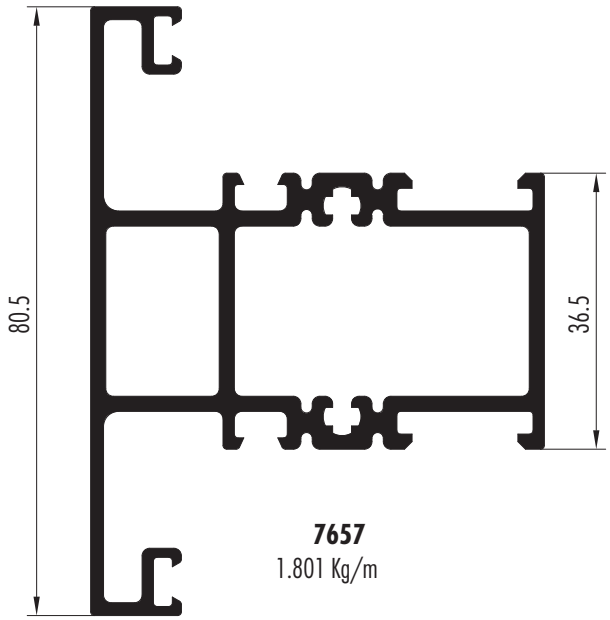

7657
1.801 Kg/m

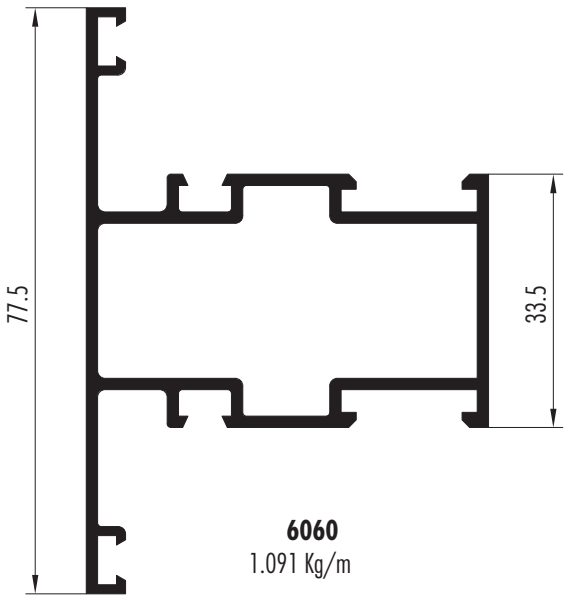

6060
1.091 Kg/m

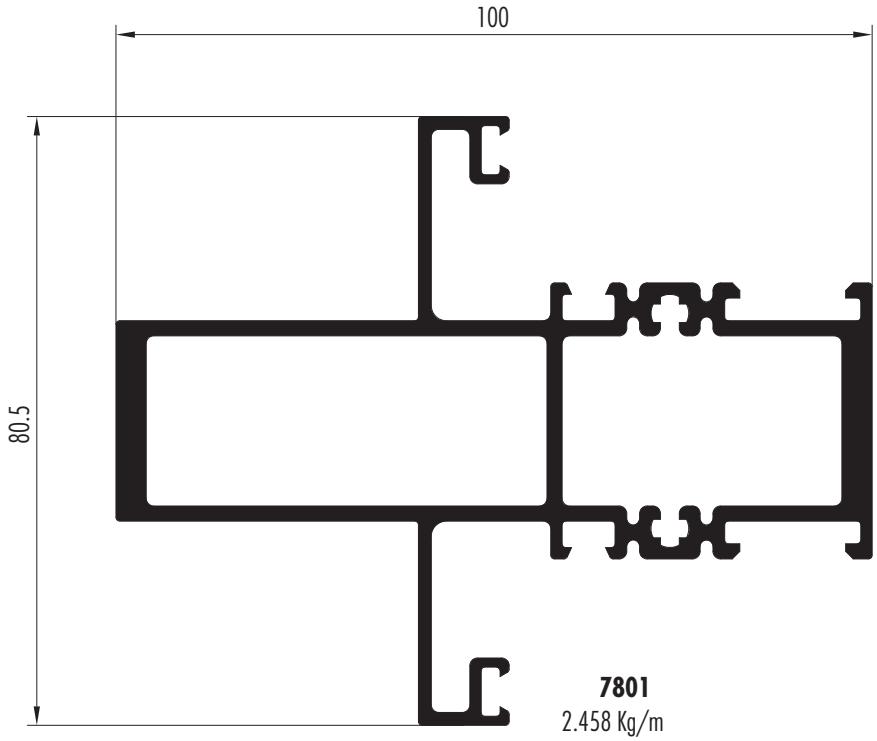

7801
2.458 Kg/m

Tanto las dimensiones como los pesos se rigen de acuerdo a las tolerancias Aluar.
Los pesos consignados son estimados.
Diseño Industrial Registrado.

Perfiles - Paño Fijo y Batientes

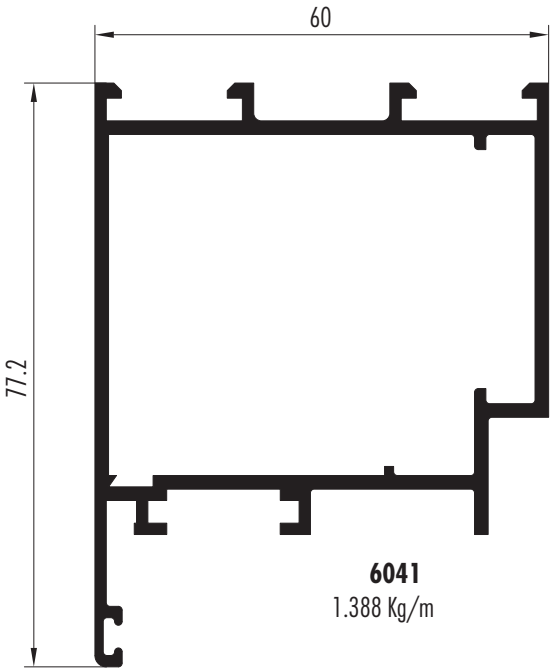

6041
1.388 Kg/m

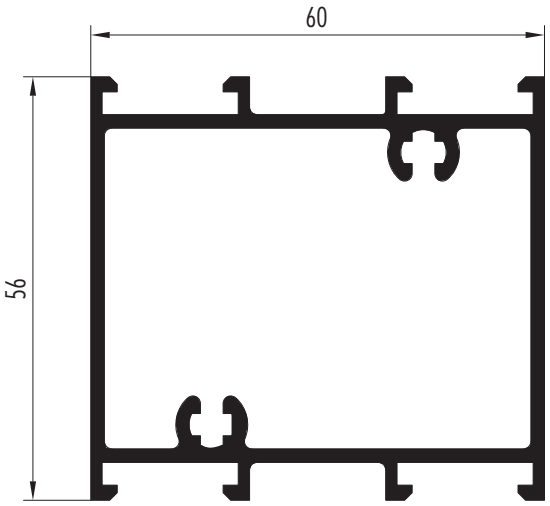

6042
1.399 Kg/m

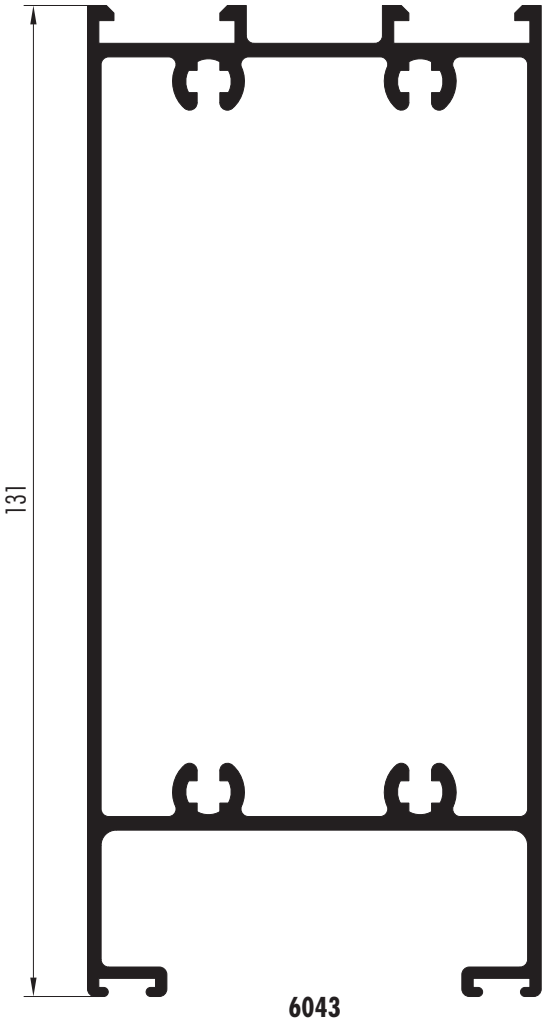

6043
2.319 Kg/m

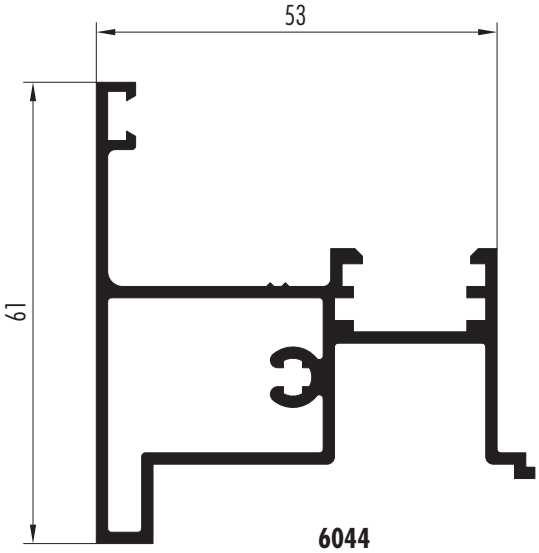

6044
1.037 Kg/m

Tanto las dimensiones como los pesos se rigen de acuerdo a las tolerancias Aluar.
Los pesos consignados son estimados.
Diseño Industrial Registrado

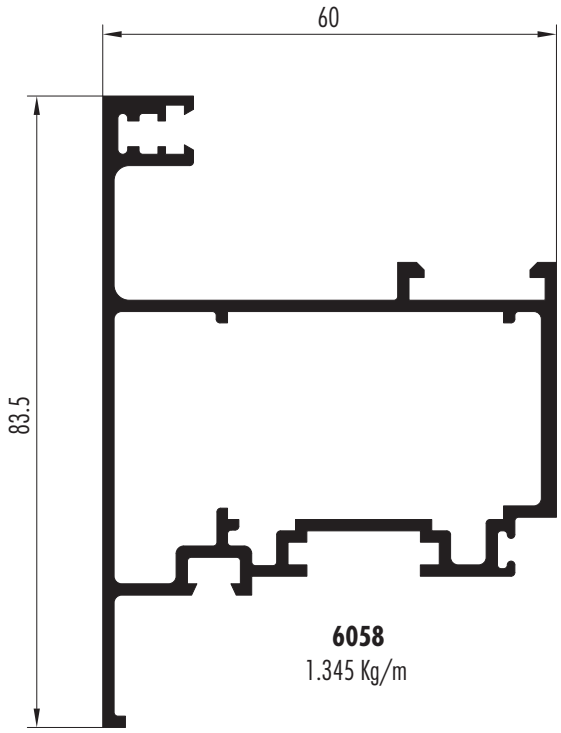

6058
1.345 Kg/m

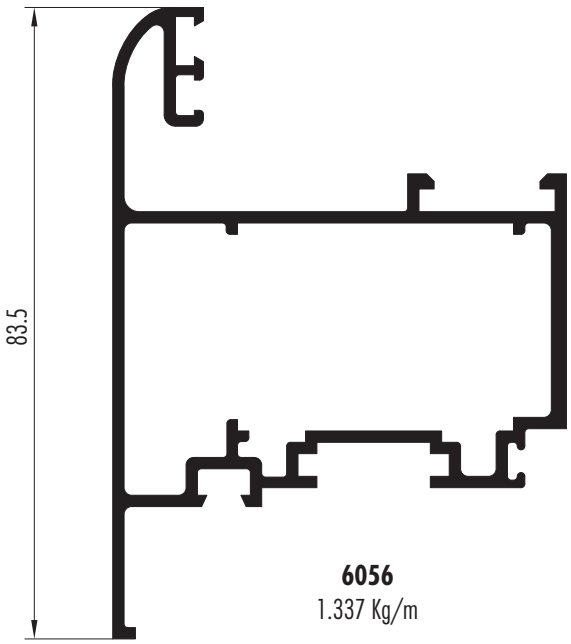

6056
1.337 Kg/m

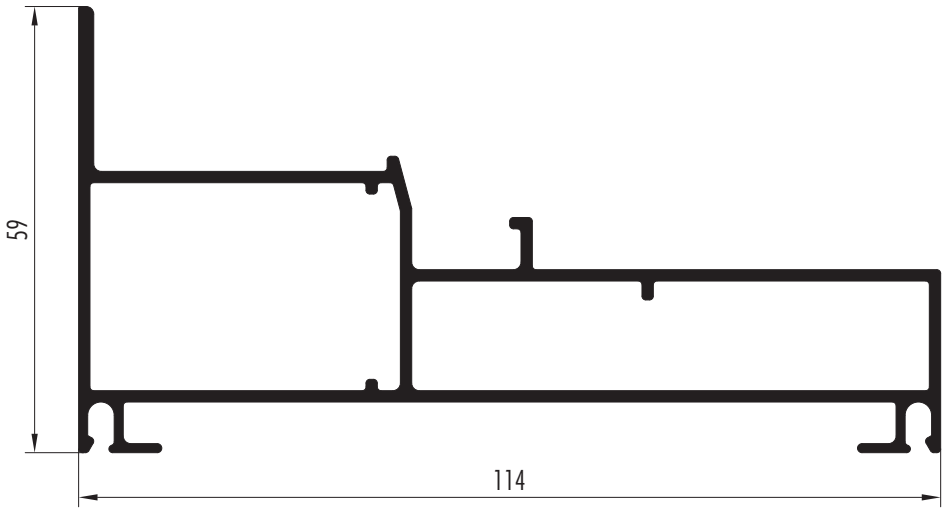

8087
1.523 Kg/m

Tanto las dimensiones como los pesos se rigen de acuerdo a las tolerancias Aluar.
Los pesos consignados son estimados.
Diseño Industrial Registrado.

Perfiles - Contravidrios, acople, premarco y tapas

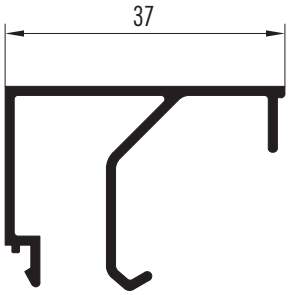

6045
0.351 Kg/m

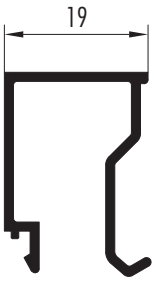

6046
0.259 Kg/m

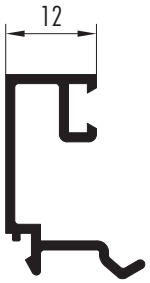

6049
0.232 Kg/m

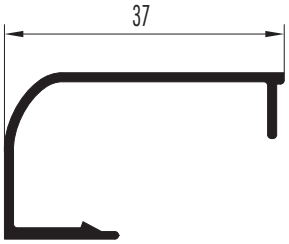

6047
0.254 Kg/m

6048
0.197 Kg/m

6050
0.192 Kg/m

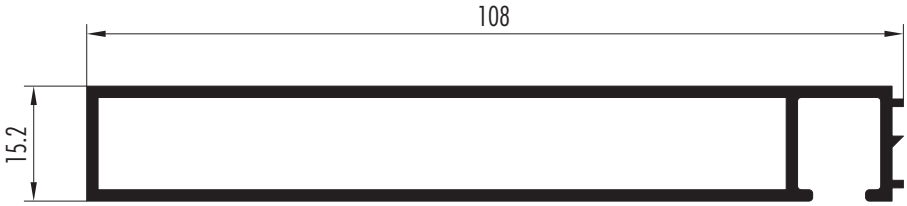

6079
0.994 Kg/m

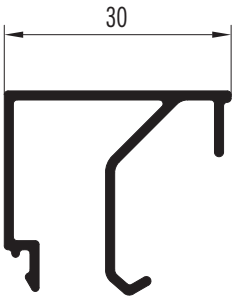

8007
0.327 Kg/m

7711
0.243 Kg/m

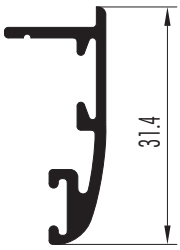

8063
0.230 Kg/m

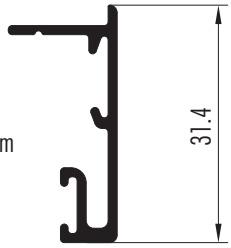

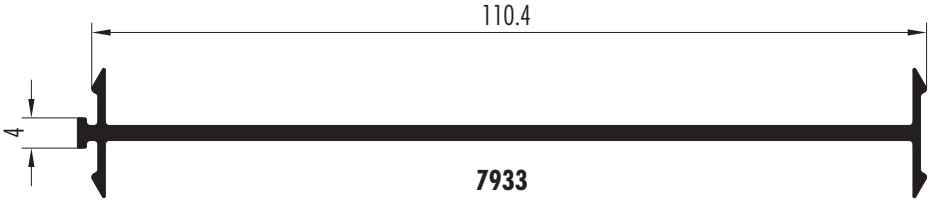

7933
0.699 Kg/m

Tanto las dimensiones como los pesos se rigen de acuerdo a las tolerancias Aluar.
Los pesos consignados son estimados.
Diseño Industrial Registrado

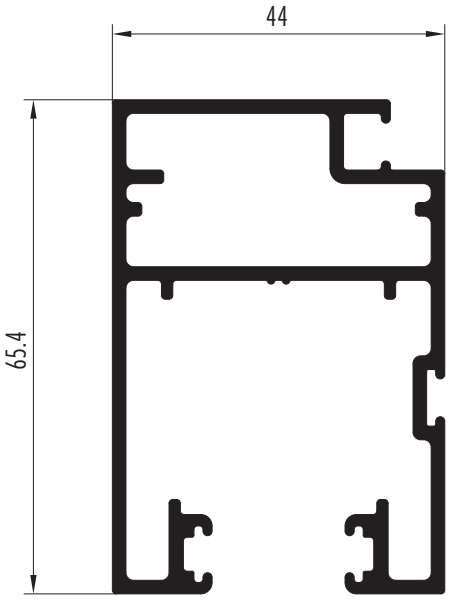

8144
1,445 Kg/m

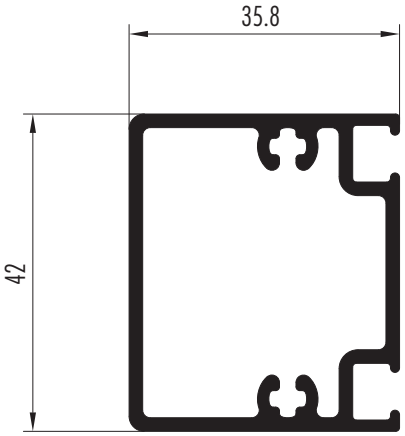

8143
0.904 Kg/m

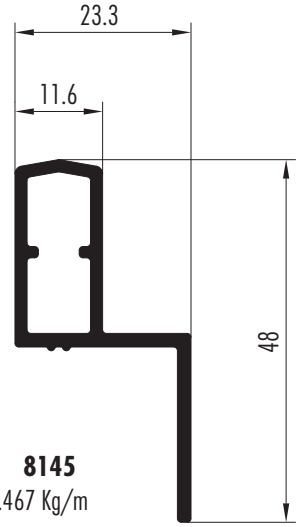

8145
0.467 Kg/m

Tanto las dimensiones como los pesos se rigen de acuerdo a las tolerancias Aluar.
Los pesos consignados son estimados.
Diseño Industrial Registrado.

CODIGO	DESCRIPCIÓN
B9	Burlete Tela Mosquitero
B29	Burlete cuña espesor 2 mm
B30	Burlete cuña espesor 3 mm
B31	Burlete cuña espesor 4 mm
B57	Burlete tapa premarco
B67	Burlete de Hermeticidad doble contacto
B68	Burlete exterior para vidrio (batientes)
B74	Burlete Junta abierta ventana de abrir y desplazable
B79	Burlete interior doble contacto
B80	Burlete exterior doble contacto
B82	Burlete Zocalo y parantes de Hoja Corrediza Alzante New-X
B83	Burlete cabezal de hoja Corrediza Alzante New-X
C14	Felpa de polipropileno base 7x6 mm con fin-seal
E66	Escuadra de alineamiento tapa premarco
E69	Escuadra de armado hojas y marcos vent.de abrir-banderola-ventiluz-desplazable Monticelli art. 0445B (pulsante 8 mm)
E70	Escuadra de armado hojas puerta de rebatir-desplazable Monticelli art. 0429 (pulsante 8 mm)
E76	Escuadra de alineamiento de Hojas batientes
E79	Escuadra de armado de Premarco
E80	Escuadra Suplementaria Puerta de Rebatir
E83	Escuadra de armado marco corrediza Monticelli art. 0421 (pulsante 8 mm)
E84	Soporte travesaño paño fijo
E99	Escuadra de armado guia mosquitero
E107	Escuadra de alineamiento de Hojas corrediza alzante New-X
H36/A	Bisagra a friccion Securistyle "Senator" 250 o Cotswold HD10
H36/B	Bisagra a friccion Securistyle "Senator" 400 o Cotswold HD16
H36/C	Bisagra a friccion Securistyle "Senator" 550 o Cotswold HD22
H36/D	Bisagra a friccion Securistyle "President" 730A o Cotswold "Validus"
H36/E	Limitador de apertura para ventana desplazable Securistyle o Cotswold
H42	Pasador puerta de rebatir de 2 hojas Tanit art. 4198, Giesse "Supergiap" art. 02153 o Mon-Pat art. 040506NN3
H43	Traba varillas para terminal o pasador Tanit art. 4079, Giesse art. 01322 o Mon-Pat art. 060168NN4
H44	Soporte hoja ventana de abrir Tanit art. 4080, Giesse art. 02390 o Mon-Pat art. 060469NN3
H45	Mecanismo basico para oscilo-batiente Tanit "Ribanta 4" art. 4141, Giesse "Futura" art. 04704+04711 o Mon-Pat art. 100100NE4
H45/F	Falleba para ventana oscilo-batiente Tanit "Manon" art. 4009, Giesse "Prima" art. 01033 o Mon-Pat "Pronto Max" art. 040204NE4
H45/F	Falleba para ventana oscilo-batiente Tanit "Florencia" art. 4011 o Giesse "Euro" art.01090
H47	Falleba ventana de abrir con bloques de conexión Tanit "Florencia" art.4661, Giesse "Prima" art. 01024+00826 o Mon-Pat "Pronto Max" art. 040205NE4
H48	Falleba ventana de abrir con bloques de conexión Tanit "Manon" art. 4022 o Giesse "Euro" art. 01000+00826
H49	Pasador ventana de abrir de 2 hojas Tanit art. 4062, Giesse "Giap" art. 02111 o Mon-Pat "Ciao" art. 040502NN4
H50	Manija doble balancin para puerta de rebatir Tanit "Florencia" art. 4241, Giesse "Supermaster" art. 02462 o Mon-Pat "Sicurezza" art. 040302NE4
H51	Cerradura puerta de rebatir Kallay 2006M
H61	Bisagra de 2 alas Tanit "Roma" art. 5143, Giesse "Flash" art. 00120 o Mon-Pat "Plus" art. 050140NE4
H62	Bisagra de 3 alas Tanit "Roma" art. 5141, Giesse "Bridge" art. 00600 o Mon-Pat "Plus" art. 050142NE4

CODIGO	DESCRIPCIÓN
H79	Terminal de varillas Tanit art. 4028, Giesse art. 02114 o Mon-Pat art. 060171NN4
H83	Pasador para segunda hoja ventana oscilo-batiente Tanit art. 5650, Giesse art. 04274 o Mon-Pat art. 040506NN3
H91	Aldaba para ventana desplazable Tanit "Monaco" art. 502, Giesse "Bravo 1" art. 01642 o Mon-Pat "Minerva" art. 040407NE1
H92	Aldaba para ventana desplazable Tanit "Florencia" art. 512, Giesse "Bravo 2" art. 01652 o Mon-Pat "Pronto" art. 040401NE4
H93	Manija doble balancin para puerta de rebatir Tanit "Manon" art.4117, Giesse "Prima" art. 02472 o Mon-Pat "Pronto" art. 040306NE4
H126	Kit completo Mecanismo Giesse GS3000 (incluye tapones plasticos y accesorios de hermeticidad) para alzante New-X
H127	Kit completo Mecanismo Giesse GOS-S (incluye tapones plasticos, Burletes y Acces. de Hermeticidad) para alzante GOS-S
H128	Kit completo Giesse para corrediza tradicional GOS-S (incluye tapones plasticos y accesorios de hermeticidad)
R46	Rueda para mosquitero Giesse art. 03136N o Mon-Pat Art. 010405NA1
R46.1	Rueda para mosquitero Tanit TA-R46.1 "Ibiza"
S9	Grampa de amure
T1	Tornillo Parker cabeza fijadora Nº10x1 1/2"
T20	Tornillo Parker cabeza fijadora Nº12x1 1/2"
T88	Taco regulador para fijacion de marco Tanit art. 5059, Giesse art. 06500 o Mon-Pat art. 0601036NN1
T95	Tapa tornillo diametro 11 mm (para T1)
T96	Clip para contravidrios curvos Tanit art. 5007, Giesse art. 00864 o Mon-Pat art. 060150NN1
T100	Tapa tornillo diametro 13 mm (para T20)
T114	Tapa tornillo para T1 (agujeroØ10)
T119	Tapon encuentro central de 2 hojas ventana de abrir
T120	Tapon encuentro central de 2 hojas puerta de rebatir
T121	Porta felpa parante puerta de rebatir
T130	Boca desagüe caja de agua
T131	Tapa desagote
T149	Junta de estanqueidad umbral Alzante New-X
T150	Junta de estanqueidad umbral Alzante GOS-S

Las medidas de felpas a aplicar en ventanas y puertas corredizas se deben verificar de acuerdo al tipo de exposición de la abertura y a la presion de viento de la zona de colocación.
Para la utilizacion de contravidrios curvos con el accesorio T96, se recomienda su colocacion cada 150 mm.
Los burletes a utilizar en la colocación de los vidrios se deben verificar de acuerdo al espesor y tipo de vidrio.

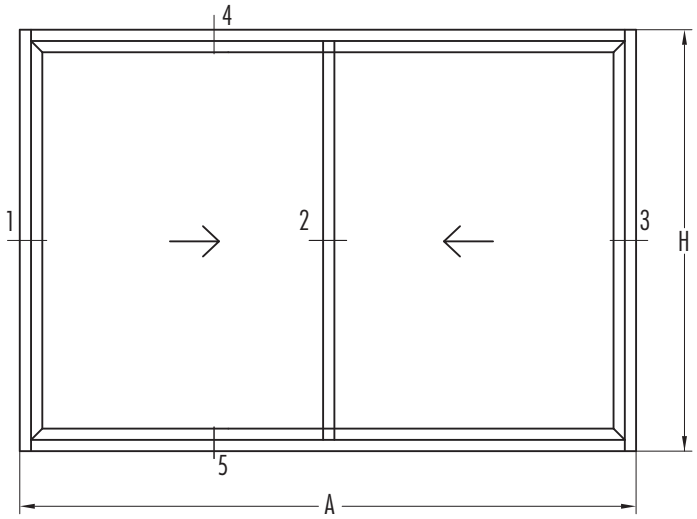

SECCION 4-5

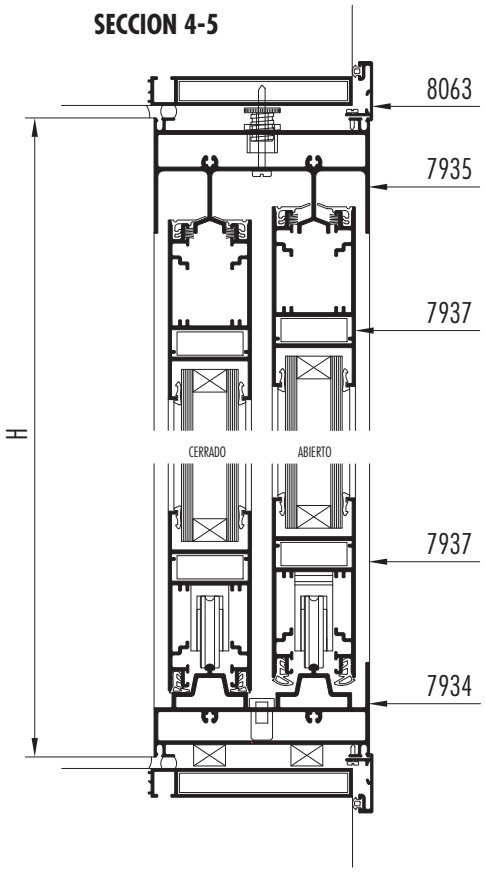

SECCION 1-2-3

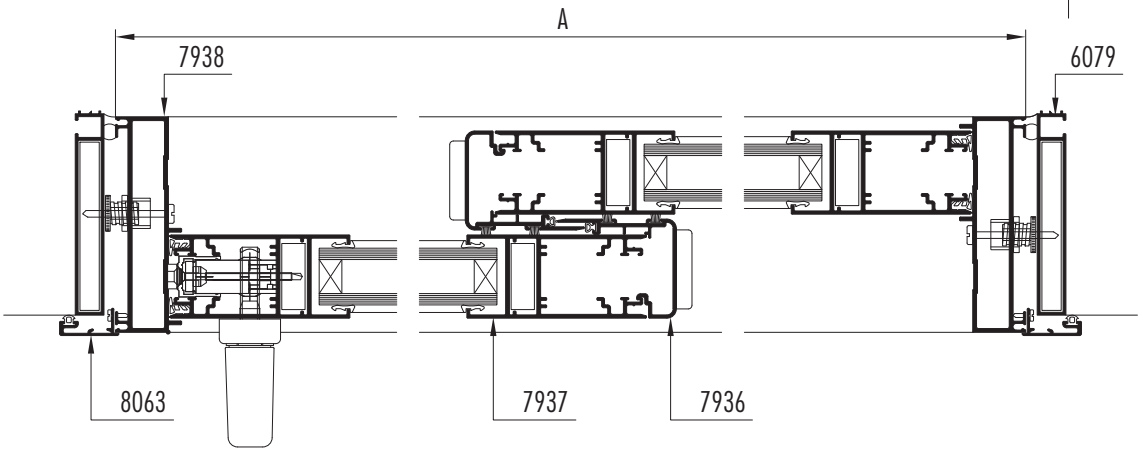

Dimensiones de corte de perfiles

A ancho total del marco **H** altura total del marco

cantidad de piezas	perfil DVH	descripción	medida mm	corte
2	6079	Jambas premarco	H+40	45-45
2	6079	Umbral y dintel premarco	A+40	45-45
2	8063	Jambas tapa premarco	H+58	45-45
2	8063	Umbral y dintel tapa premarco	A+58	45-45
2	7938	Jamba de marco	H	90-90
1	7934	Umbral de Marco	A-56	90-90
1	7935	Dintel de Marco	A-56	90-90
4	7937	Parante central y lateral de Hoja	H-89	45-45
4	7937	Zocalo y cabezal de Hoja	(A/2)+11	45-45
2	7936	Cruce Central	H-89	90-90

Diseño Industrial Registrado

SECCION 4

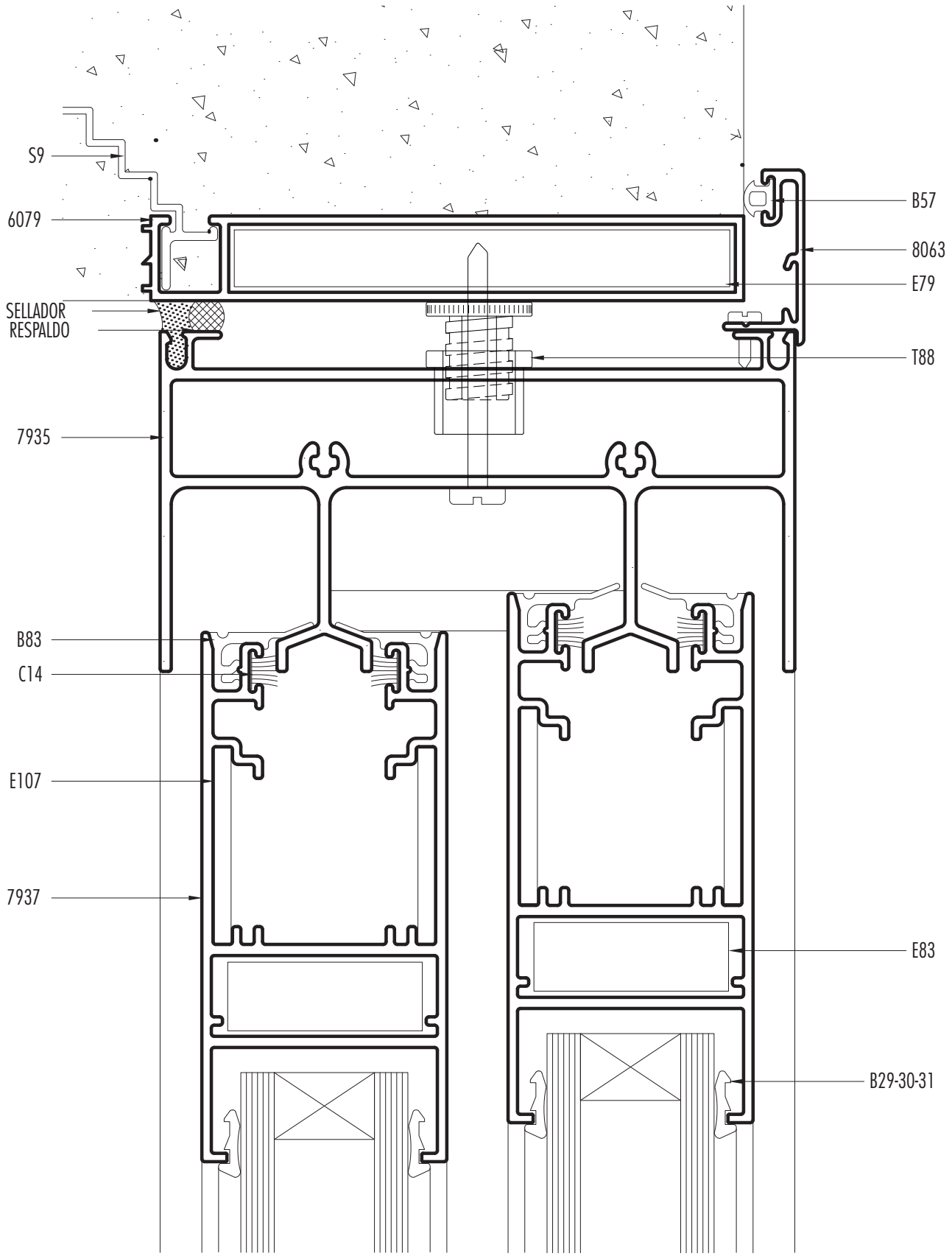

Escala 1:1
Diseño Industrial Registrado

SECCION 5

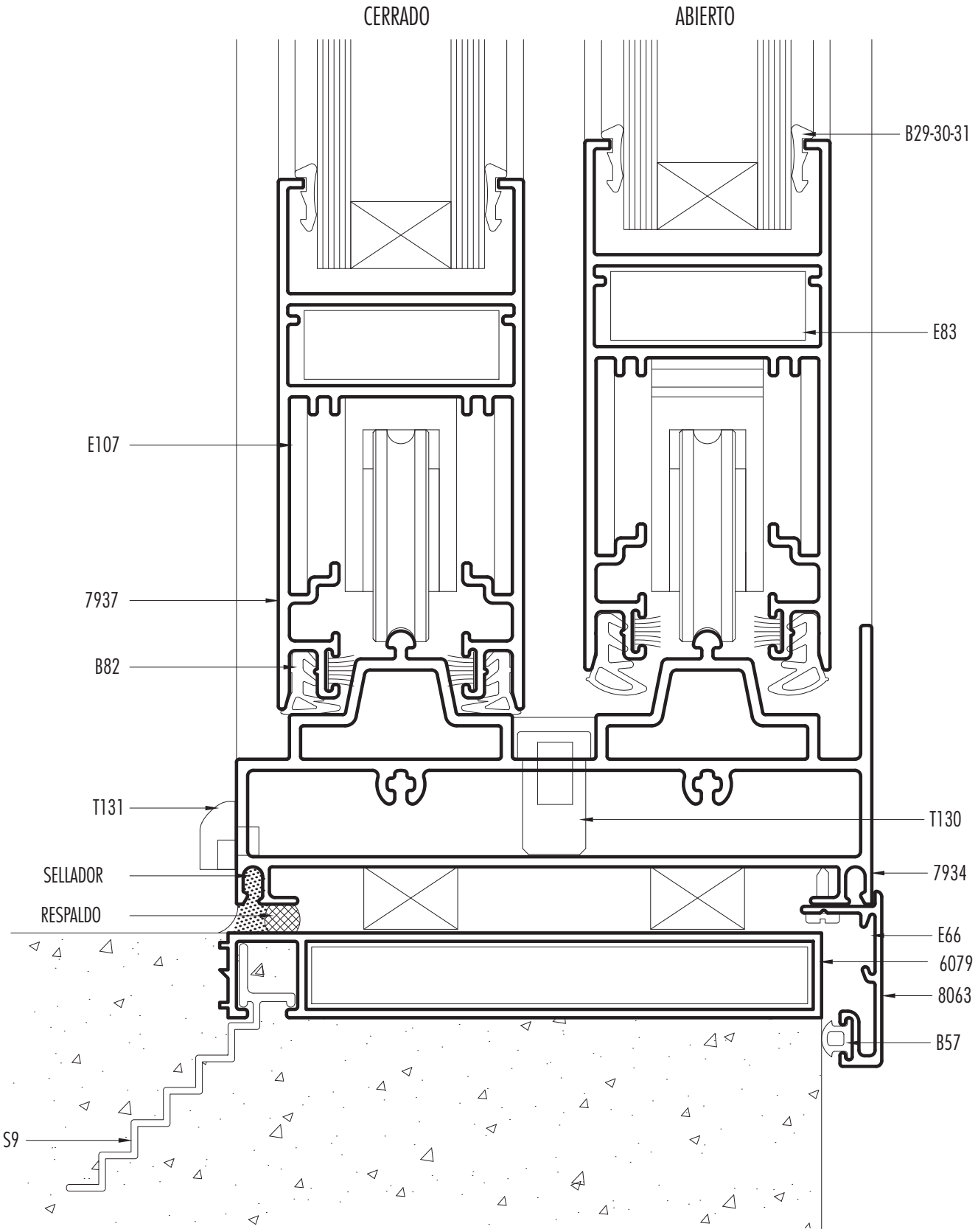

Escala 1:1
Diseño Industrial Registrado

SECCION 1

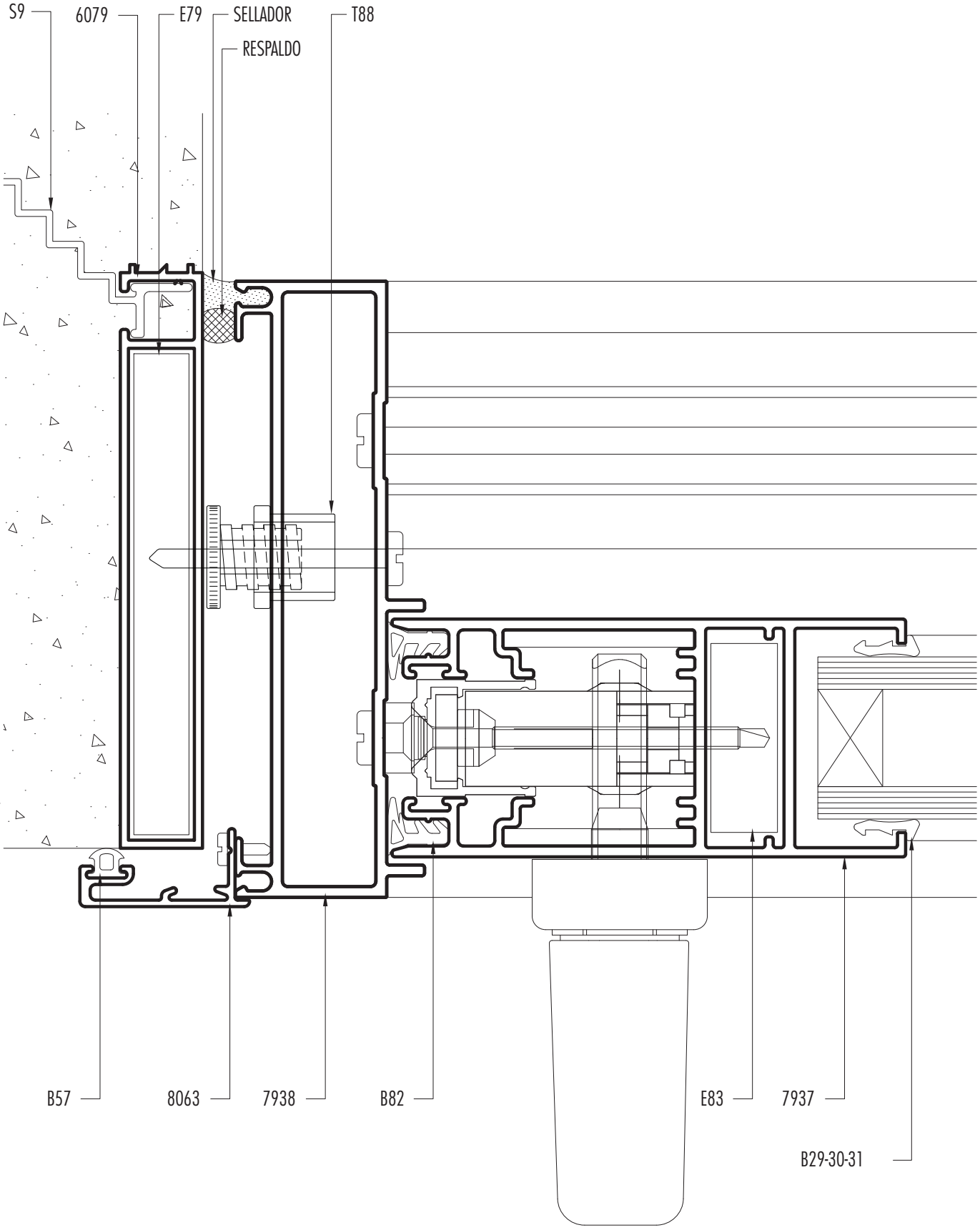

Escala 1:1
Diseño Industrial Registrado

SECCION 2

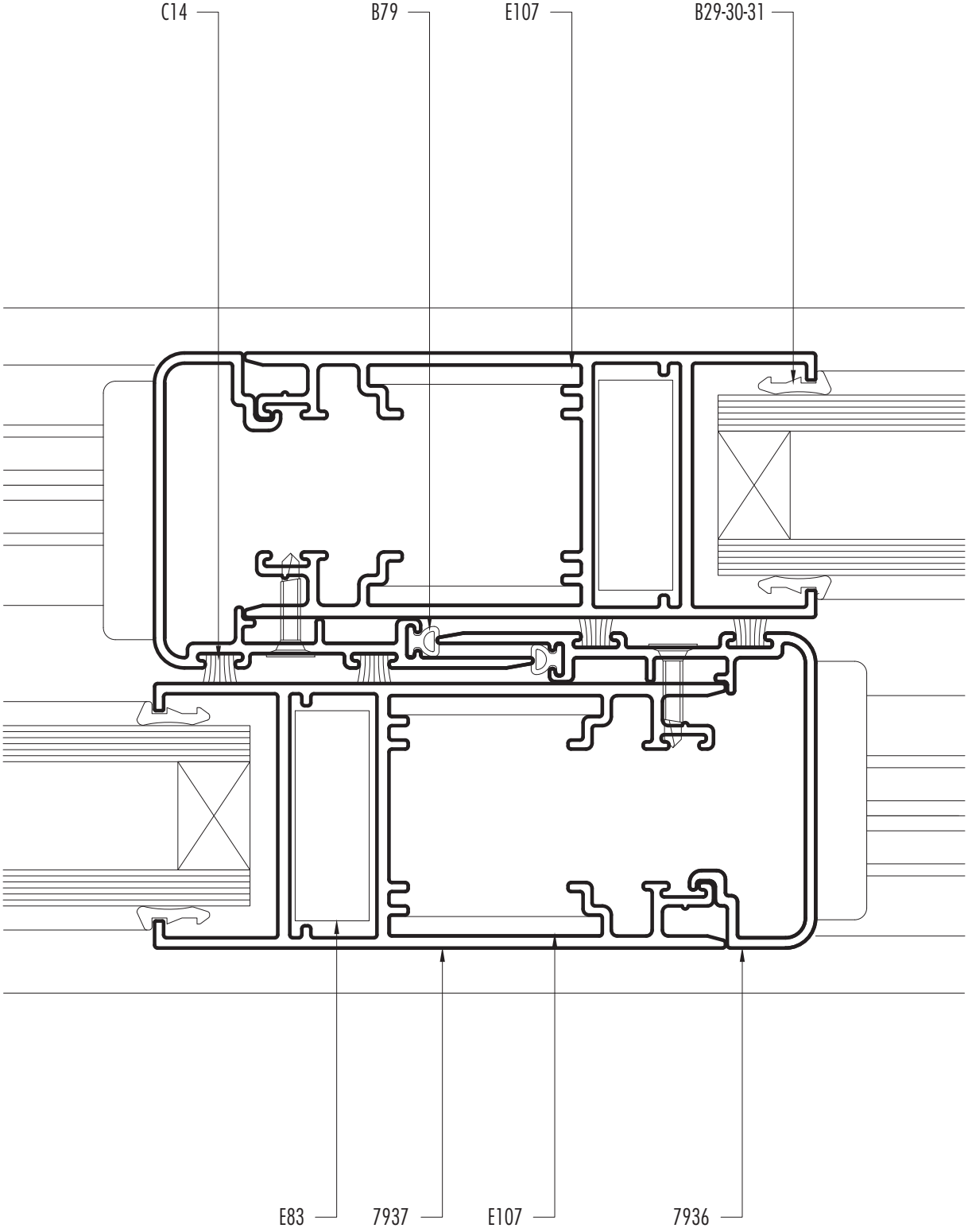

Escala 1:1
Diseño Industrial Registrado

SECCION 3

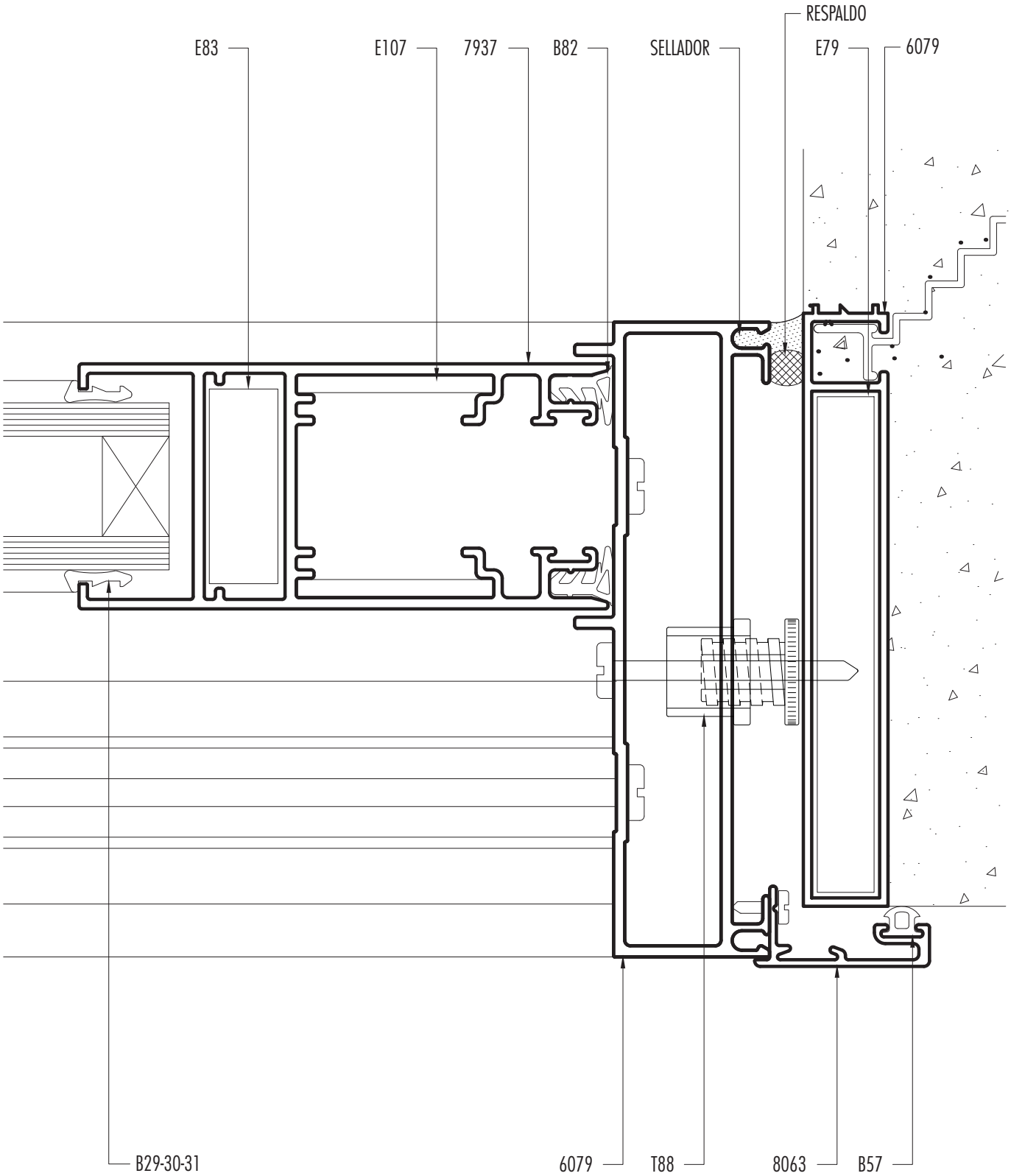

Escala 1:1
Diseño Industrial Registrado

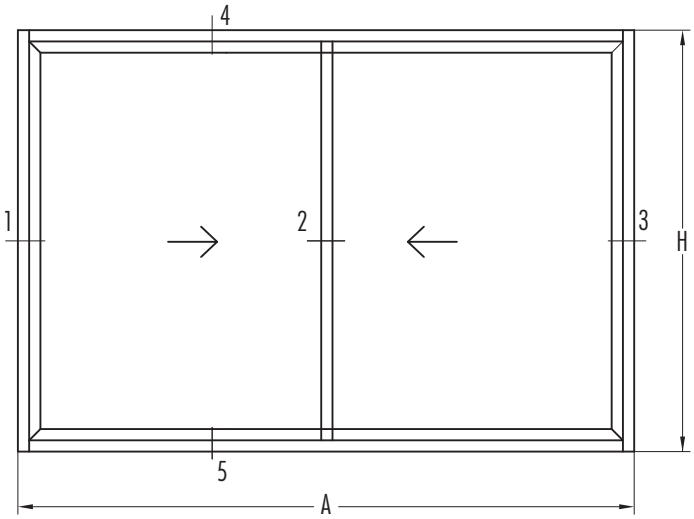

SECCION 4-5

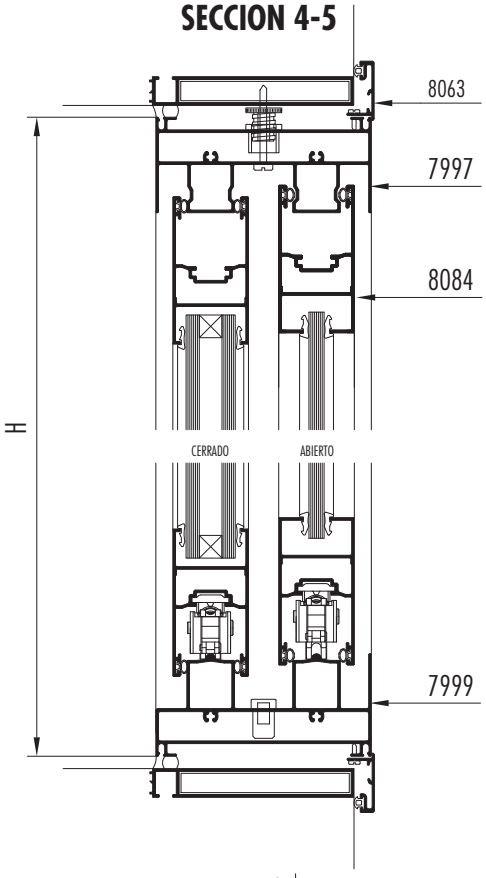

SECCION 1-2-3

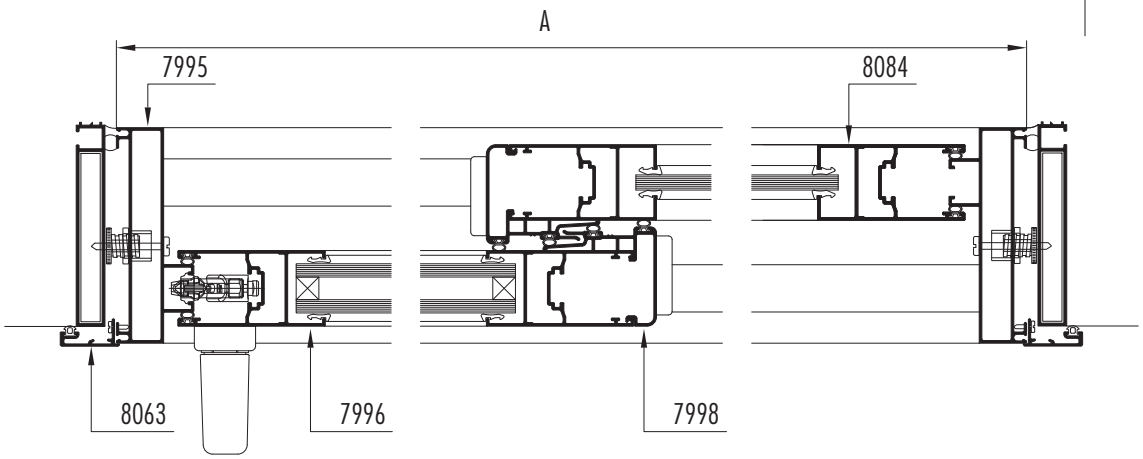

Dimensiones de corte de perfiles

A ancho total del marco **H** altura total del marco

cantidad de piezas	perfil VS	perfil DVH	descripción	medida mm	corte
2	6079		Jambas premarco	H+40	45-45
2	6079		Umbral y dintel premarco	A+40	45-45
2	8063		Jambas tapa premarco	H+58	45-45
2	8063		Umbral y dintel tapa premarco	A+58	45-45
2	7995		Jamba de marco	H	90-90
1	7999		Umbral de marco	A-50	90-90
1	7997		Dintel de marco	A-50	90-90
4	8084	7996	Parante central y lateral de hoja	H-84	45-45
4	8084	7996	Zocalo y cabezal de hoja	A/2	45-45
2	7998		Cruce central	H-84	90-90

Diseño Industrial Registrado

SECCION 4

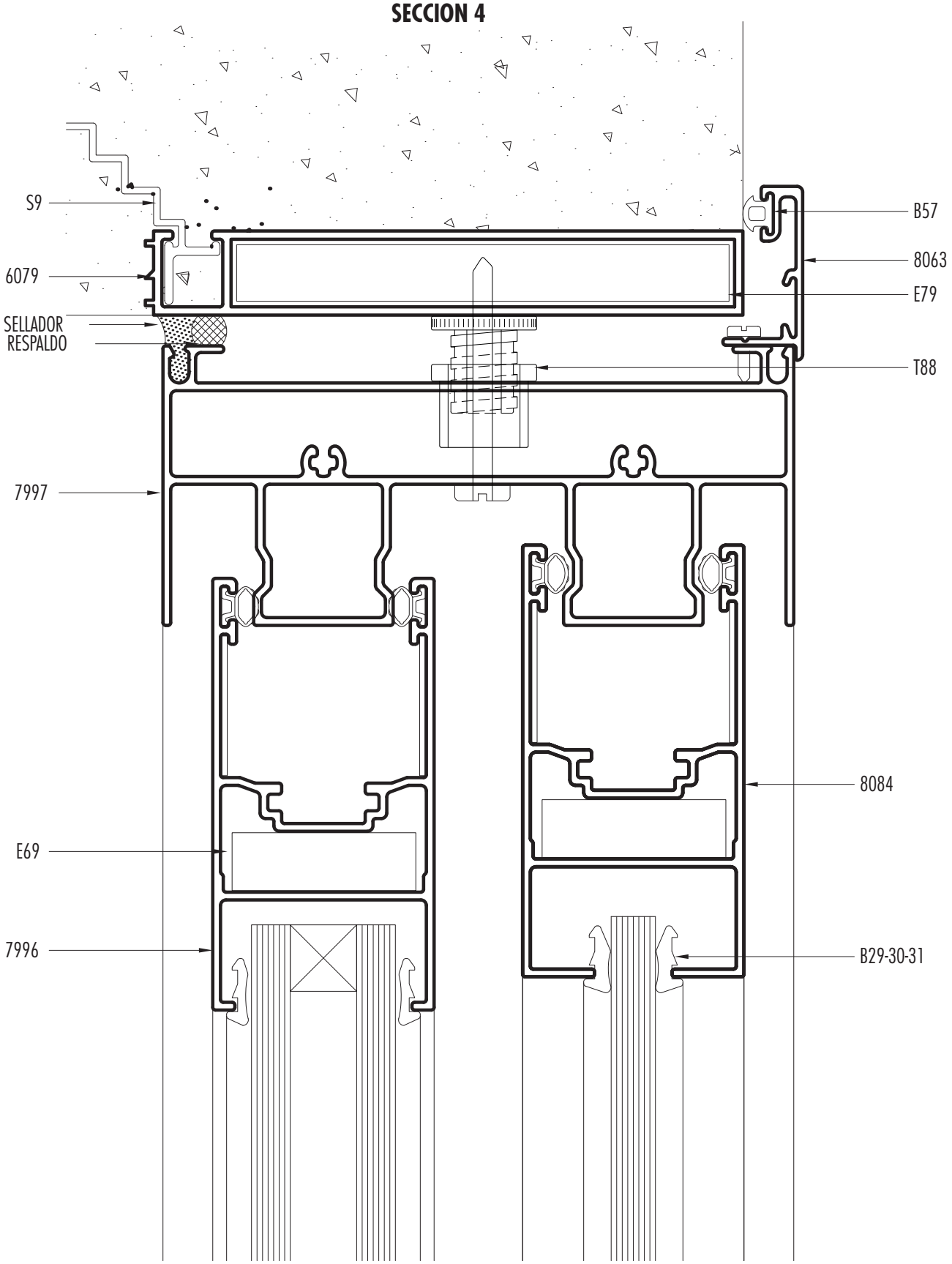

Escala 1:1
Diseño Industrial Registrado

SECCION 5

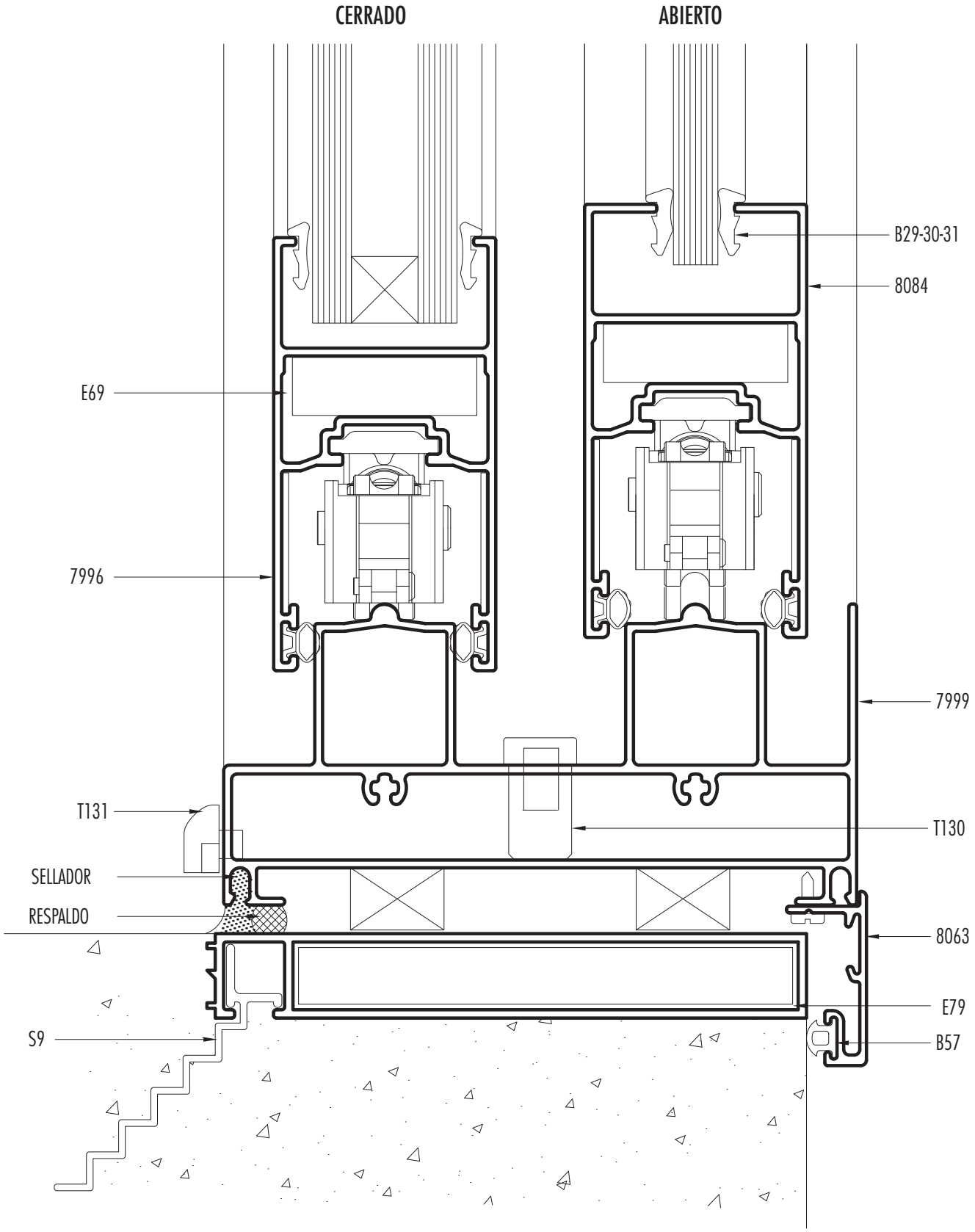

Escala 1:1
Diseño Industrial Registrado

SECCION 1

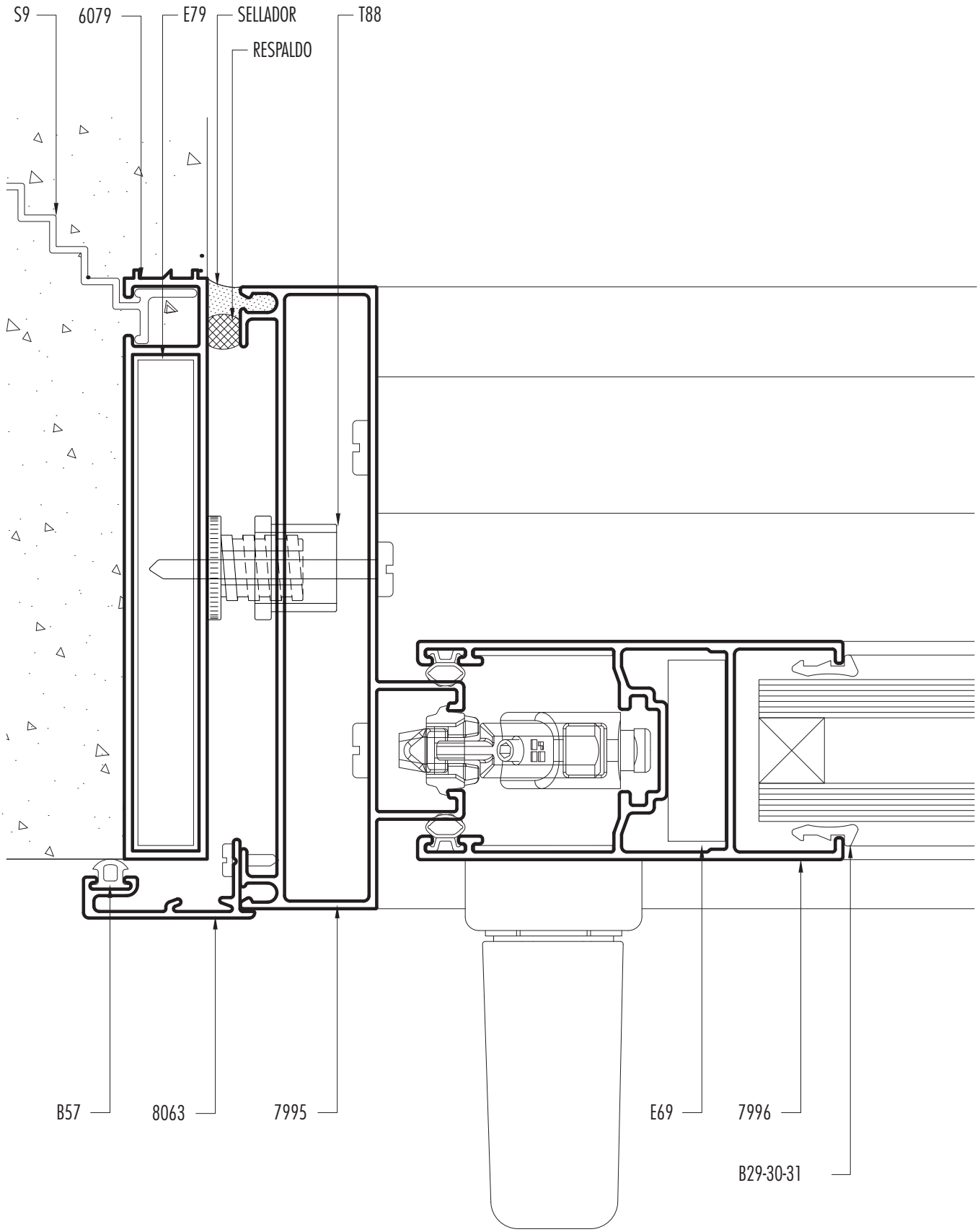

Escala 1:1
Diseño Industrial Registrado

SECCION 2

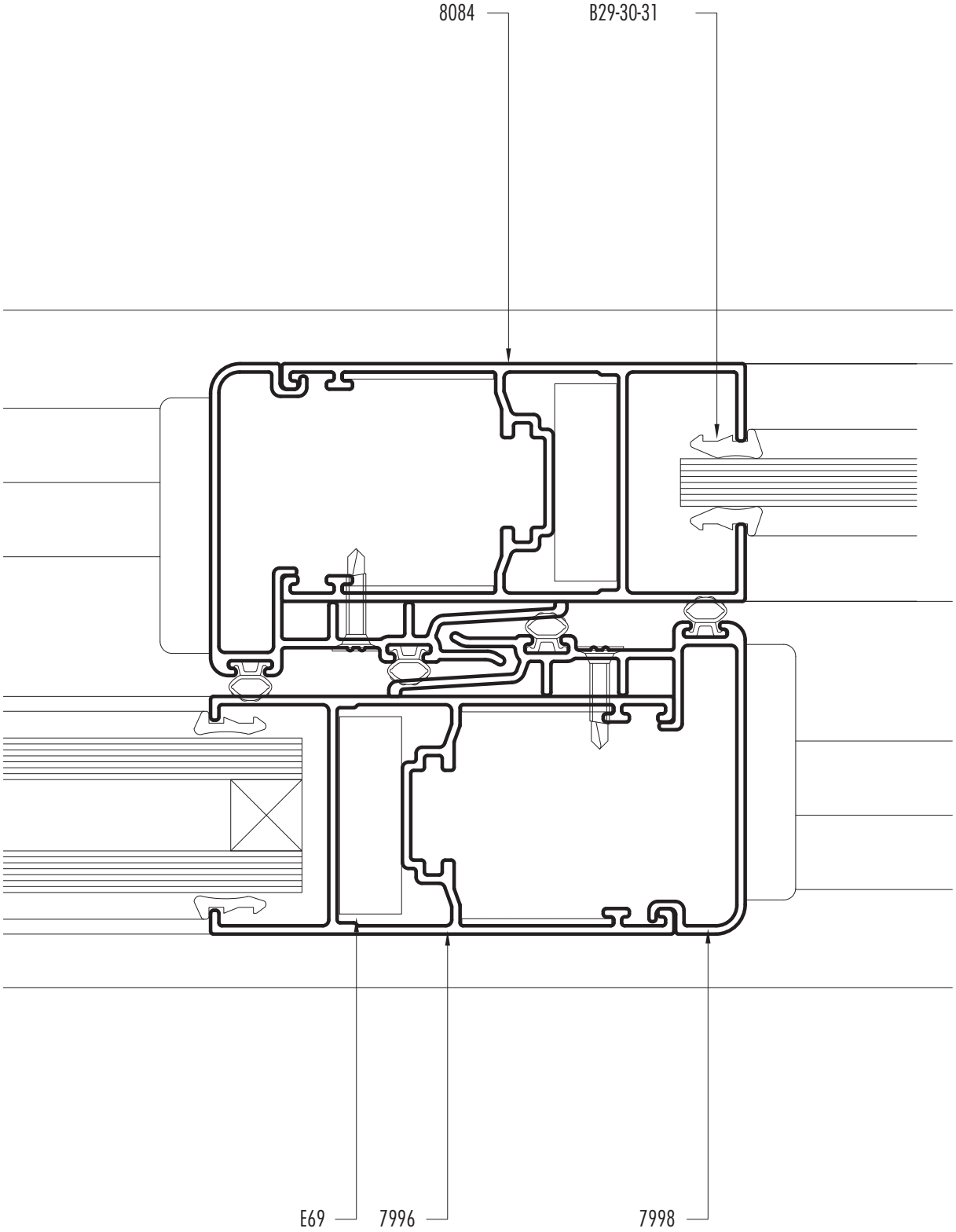

Escala 1:1
Diseño Industrial Registrado

SECCION 3

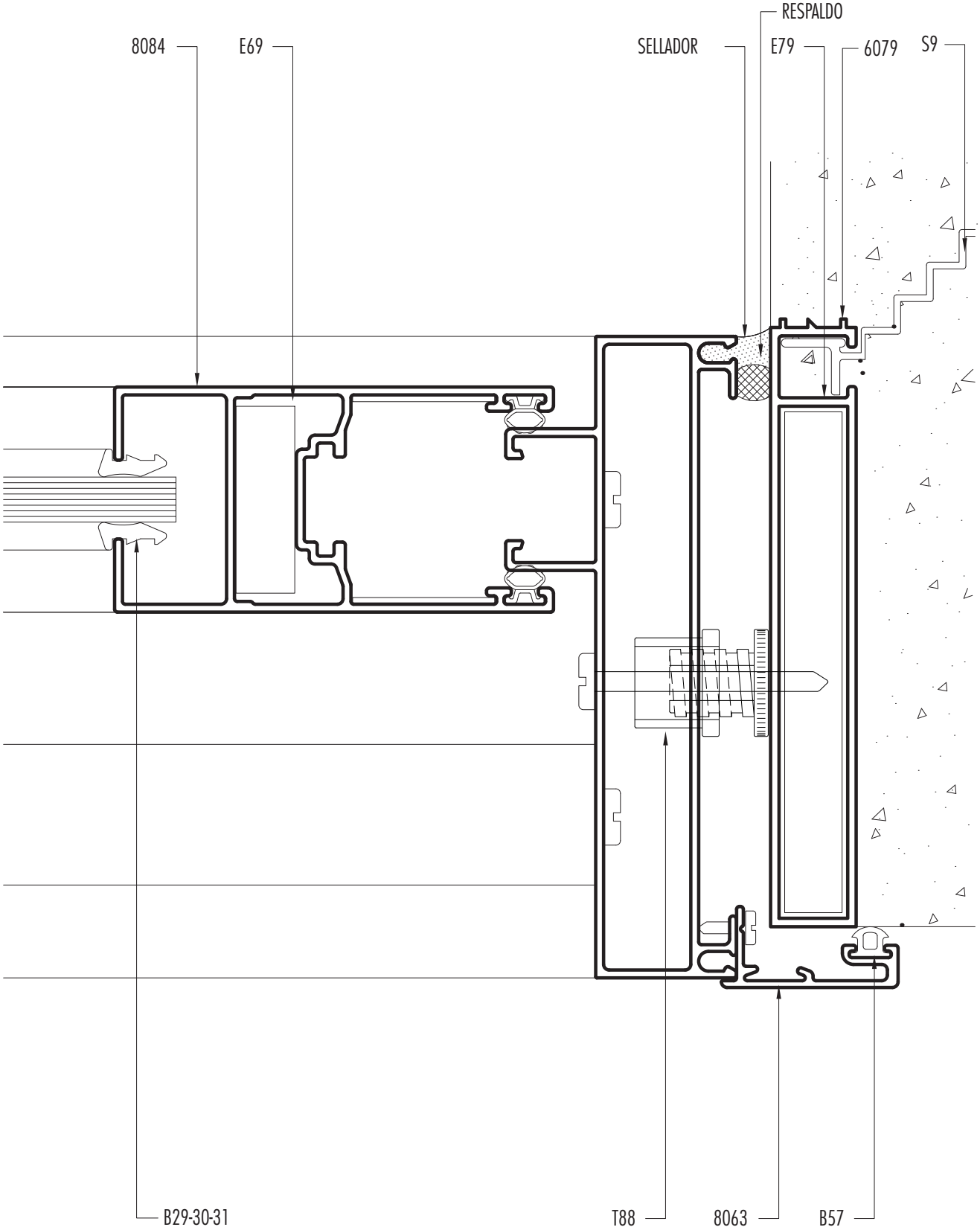

Escala 1:1
Diseño Industrial Registrado

ALTEZZA
Mosquitero Alzante New-X

SECCION HORIZONTAL

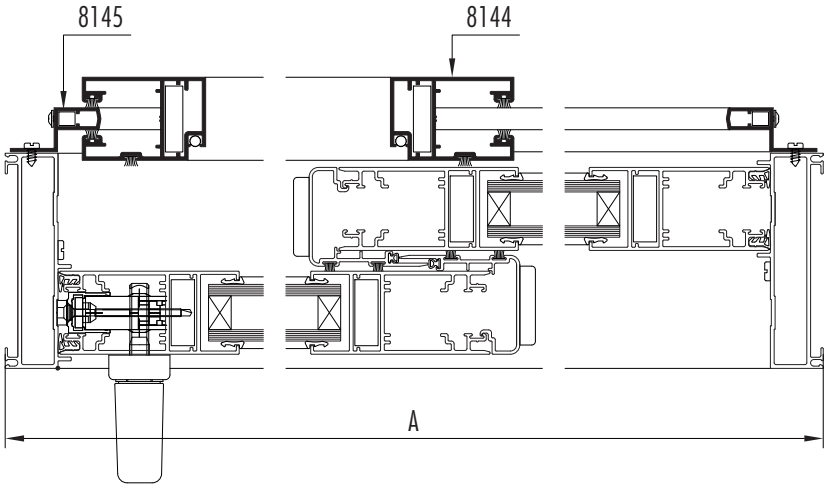

SECCION VERTICAL

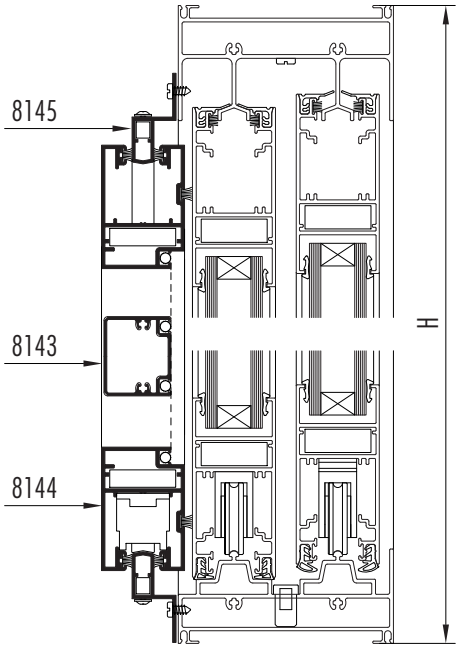

Dimensiones de corte de perfiles **A** ancho total del marco **H** altura total del marco

cantidad de piezas	perfil	descripción	medida mm	corte
2	8145	Jambas guia	H-37	45-45
2	8145	Umbral y dintel guia	A-6	45-45
2	8144	Parantes de hoja	H-113	45-45
2	8144	Zocalo y cabezal de hoja	(A/2)+13	45-45
1	8143	Travesaño	(A/2)-118	90-90

ALTEZZA
Mosquitero Alzante GOS-S

SECCION HORIZONTAL

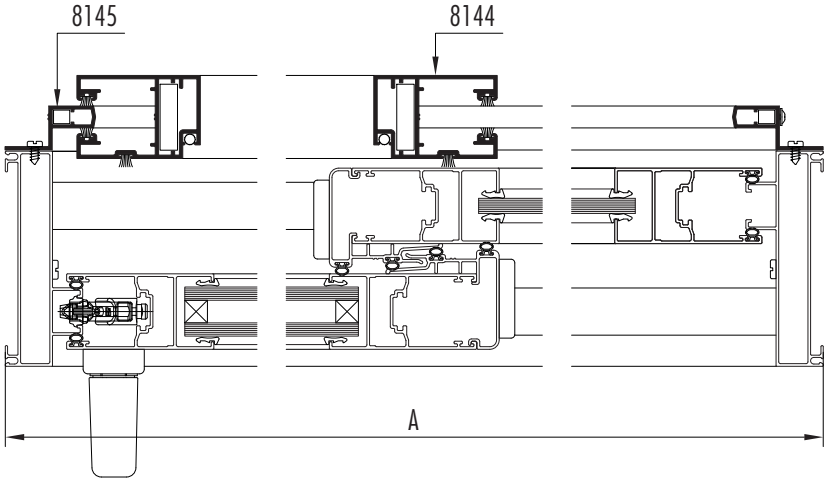

SECCION VERTICAL

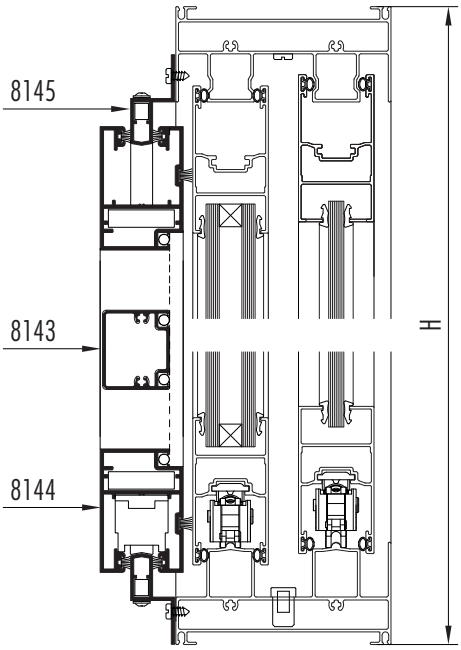

Dimensiones de corte de perfiles **A** ancho total del marco **H** altura total del marco

cantidad de piezas	perfil	descripción	medida mm	corte
2	8145	Jambas guia	H-26	45-45
2	8145	Umbral y dintel guia	A	45-45
2	8144	Parantes de hoja	H-102	45-45
2	8144	Zocalo y cabezal de hoja	(A/2)+6	45-45
1	8143	Travesaño	(A/2)-125	90-90

Diseño Industrial Registrado

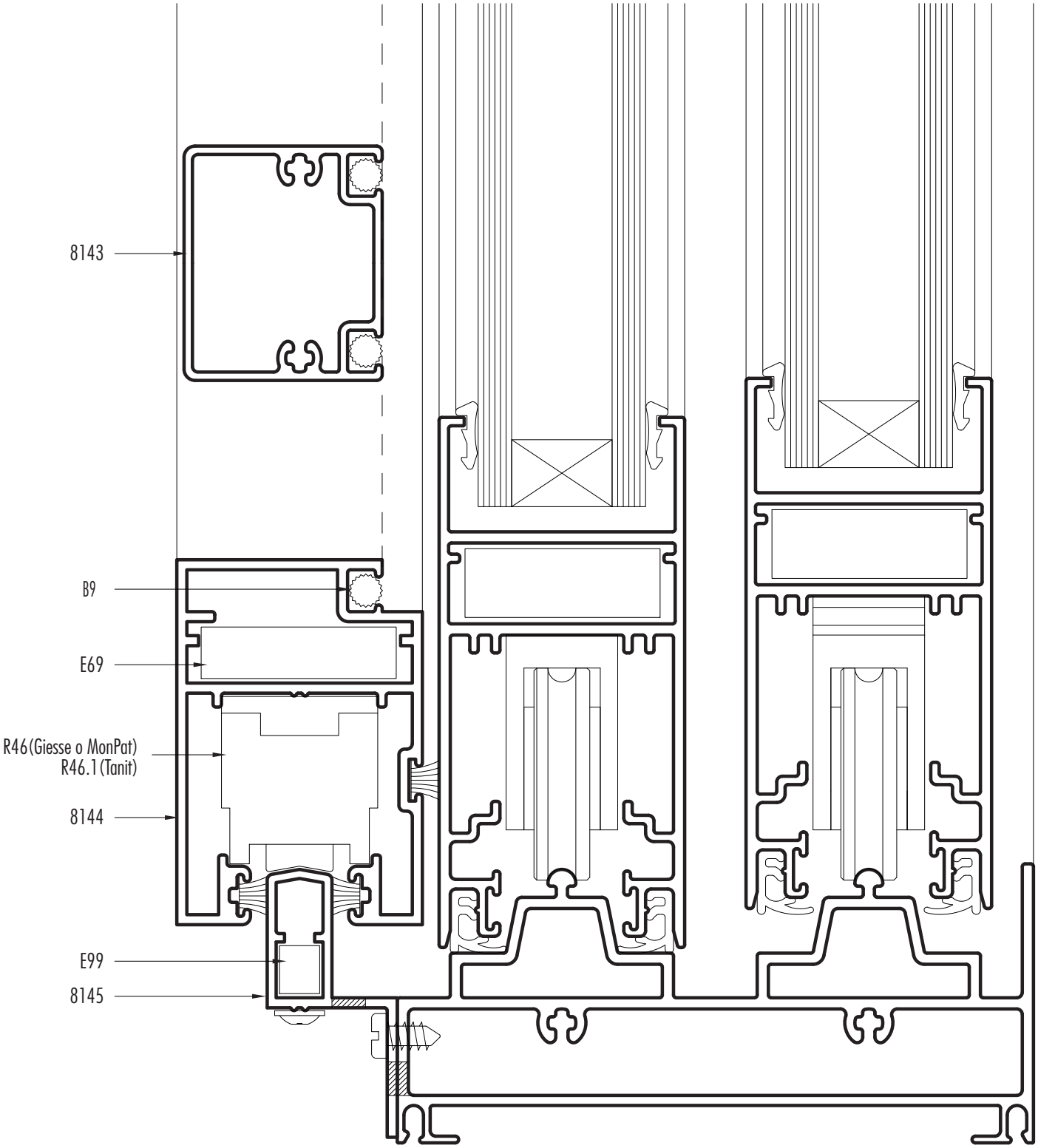

Escala 1:1
Diseño Industrial Registrado

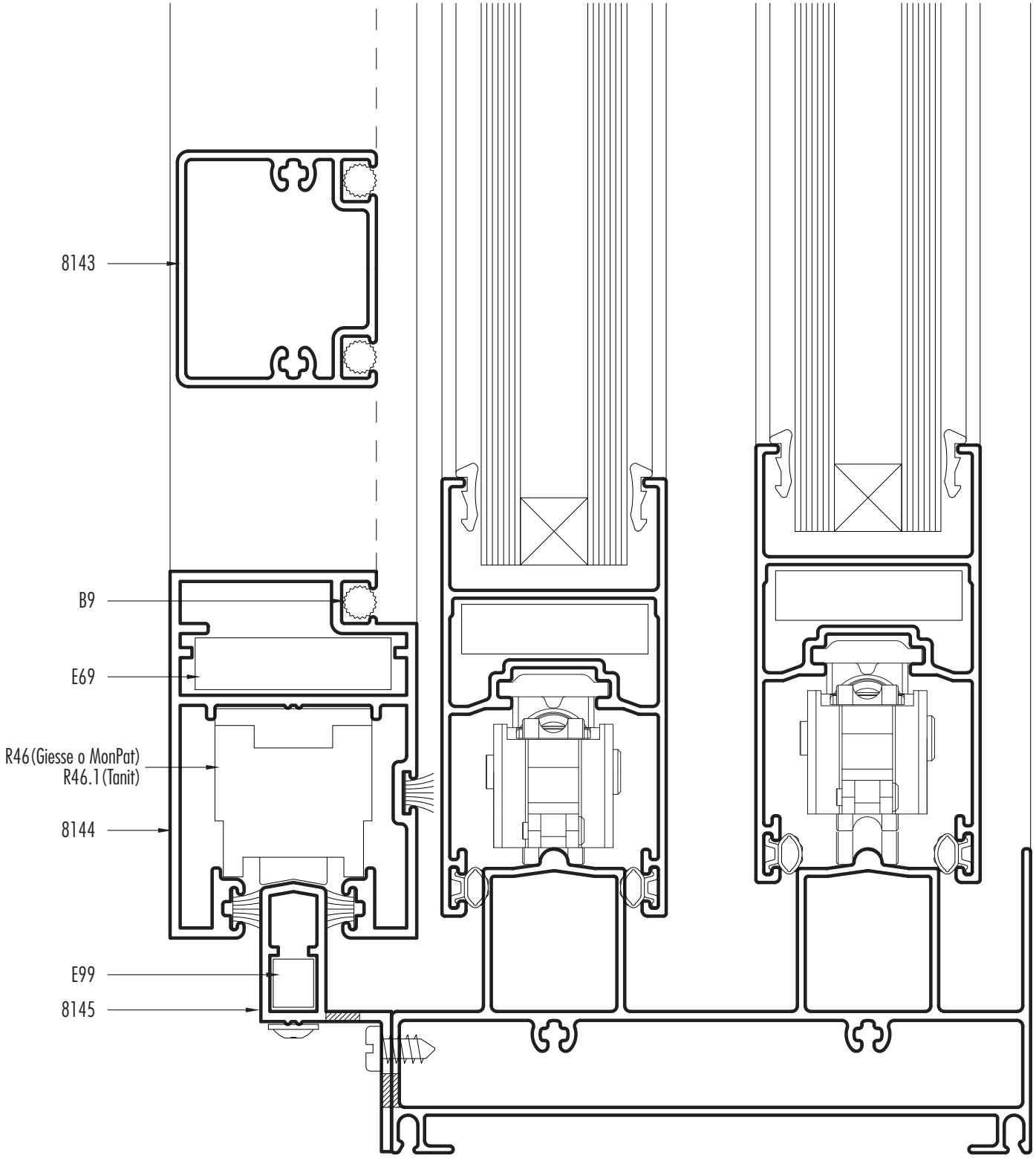

Escala 1:1
Diseño Industrial Registrado

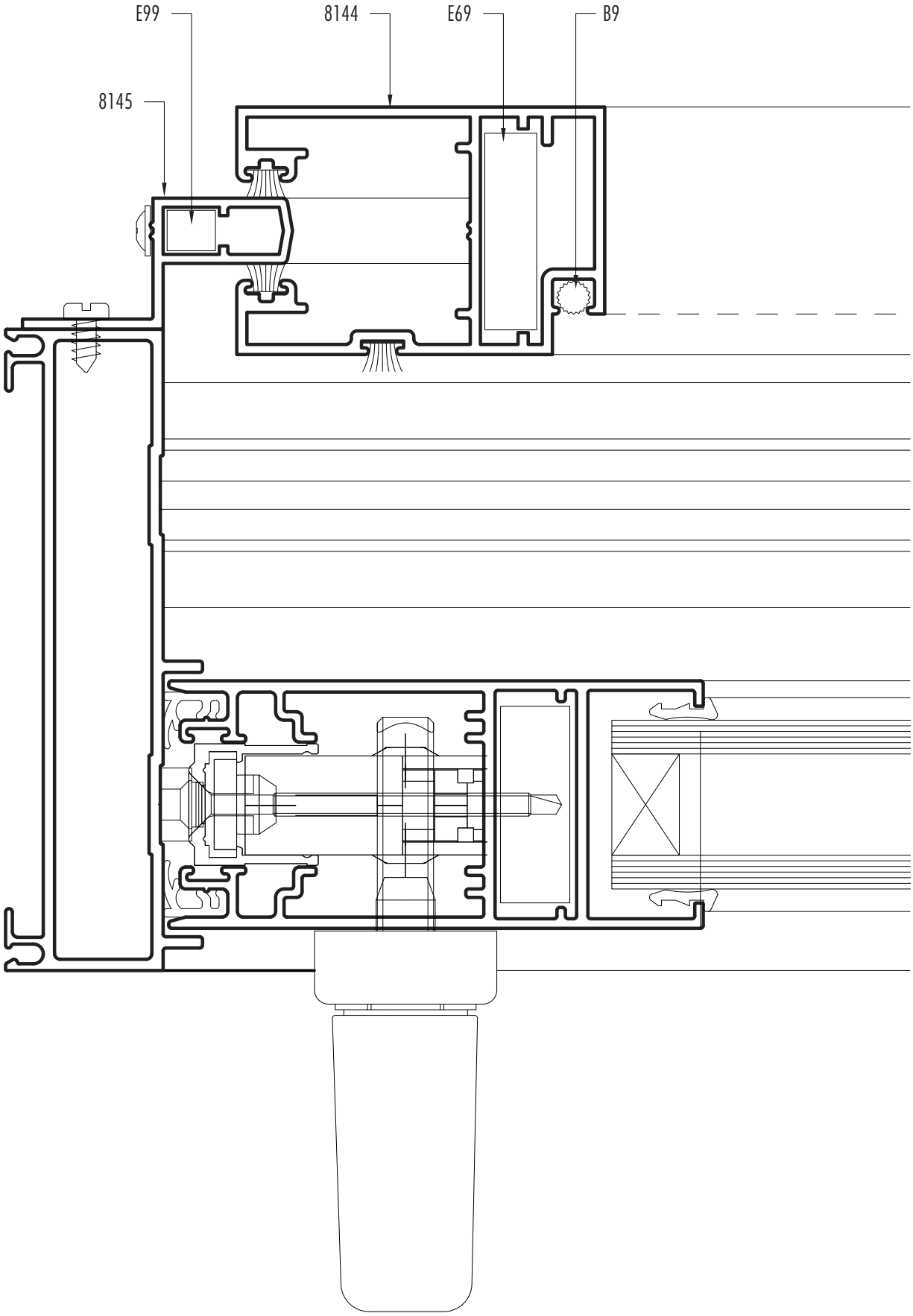

Escala 1:1
Diseño Industrial Registrado

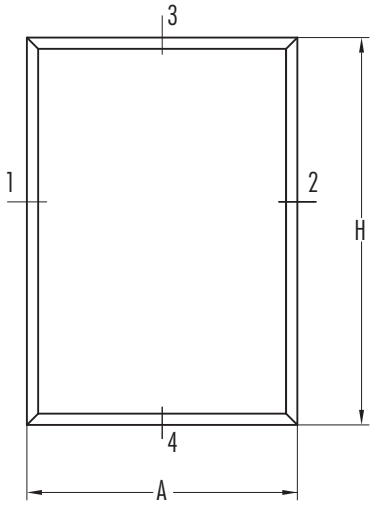

SECCION 3-4

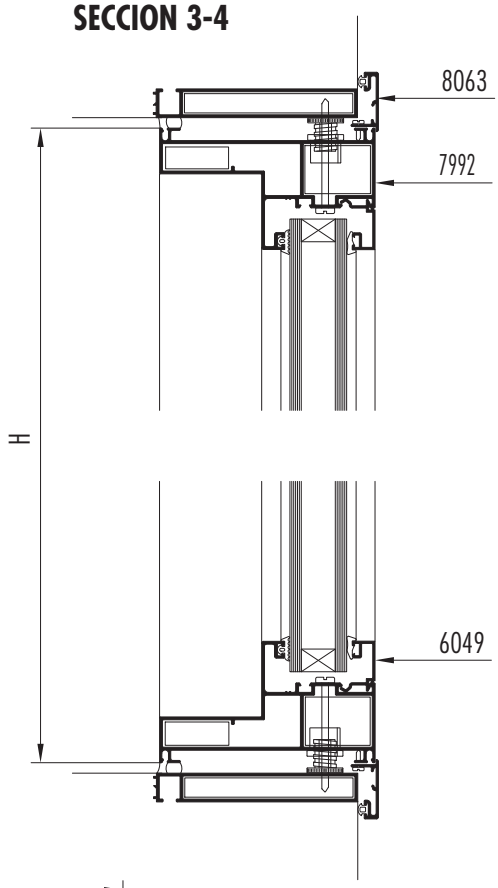

SECCION 1-2

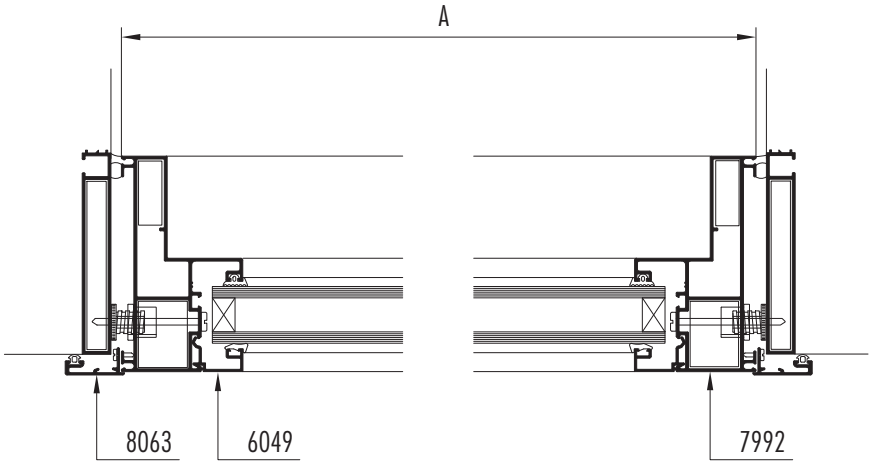

Dimensiones de corte de perfiles

A ancho total del marco **H** altura total del marco

cantidad de piezas	perfil	descripción	medida mm	corte
2	6079	Jambas premarco	H+40	45-45
2	6079	Umbral y dintel premarco	A+40	45-45
2	8063	Jambas tapa premarco	H+58	45-45
2	8063	Umbral y dintel tapa premarco	A+58	45-45
2	7992	Jamba de marco	H	45-45
2	7992	Umbral y dintel marco	A	45-45

SECCION 1

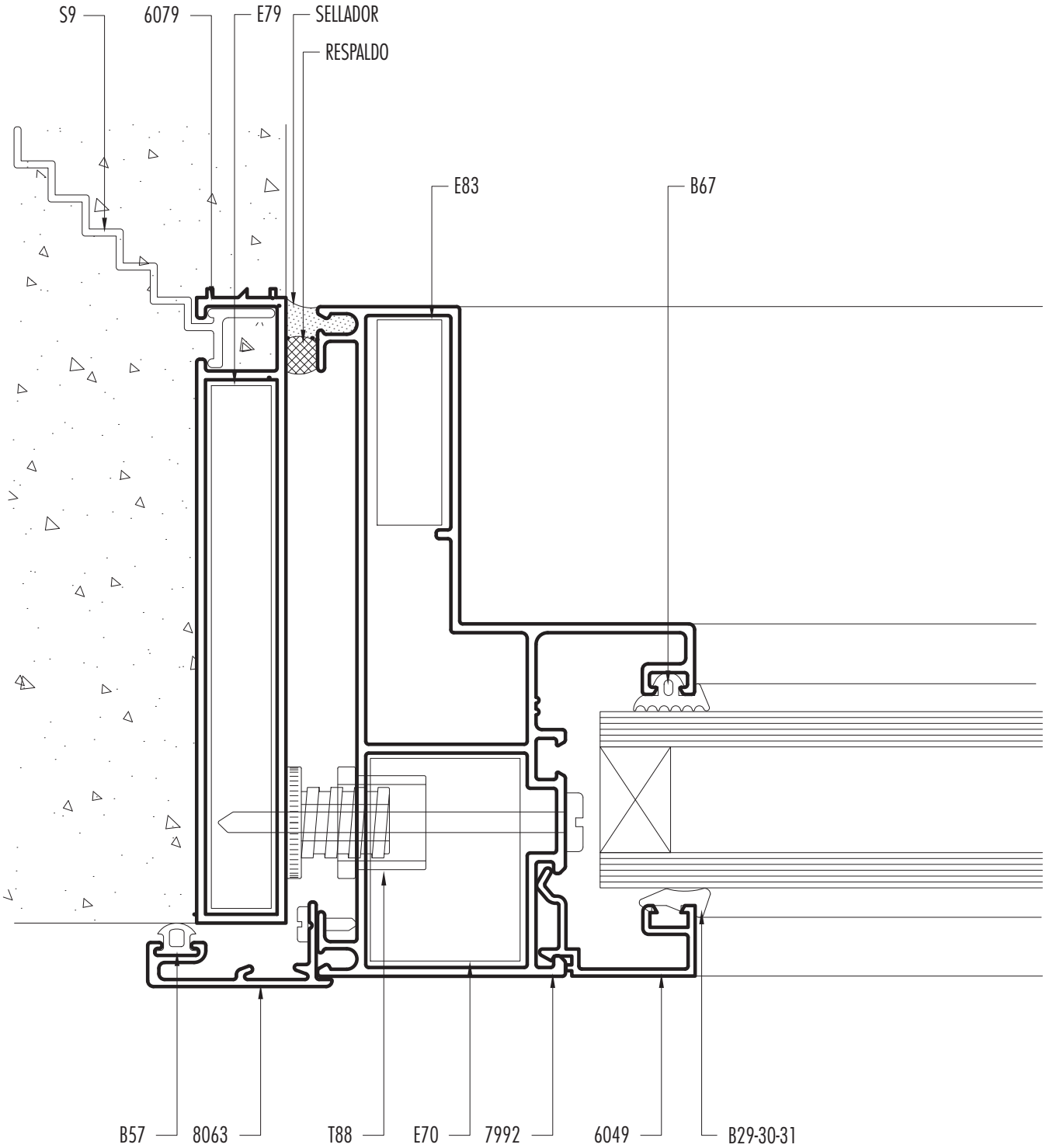

Escala 1:1
Diseño Industrial Registrado

Ventana de Abrir Oscilobatiente 1 Hoja

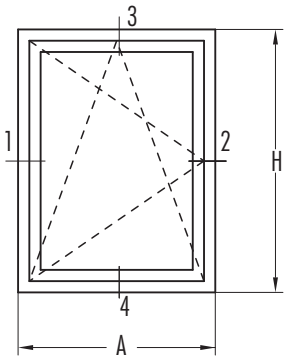

SECCION 3-4

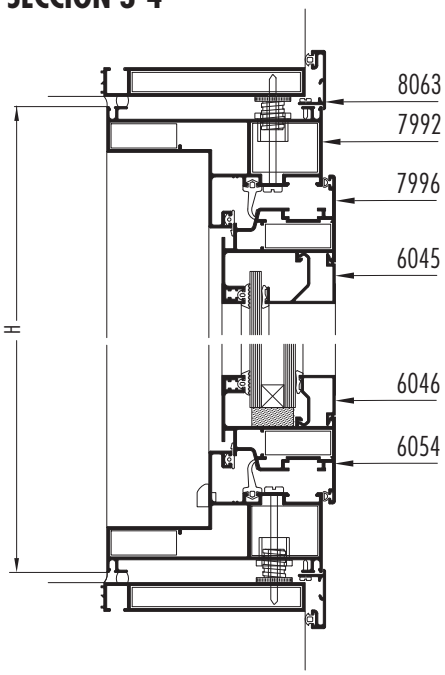

SECCION 1-2

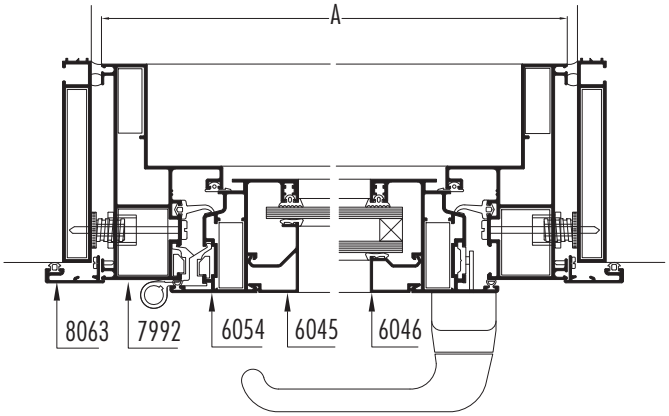

Dimensiones de corte de perfiles

A ancho total del marco **H** altura total del marco

cantidad de piezas	perfil	descripción	medida mm	corte
2	6079	Jambas premarco	H+40	45-45
2	6079	Umbral y dintel premarco	A+40	45-45
2	8063	Jambas tapa premarco	H+58	45-45
2	8063	Umbral y dintel tapa premarco	A+58	45-45
2	7992	Jamba de marco	H	45-45
2	7992	Umbral y dintel marco	A	45-45
2	6054	Jambas de Hoja	H-73	45-45
4	6054	Zocalo y cabezal de hoja	A-73	45-45

Diseño Industrial Registrado

Ventana de Abrir Oscilobatiente 2 Hojas

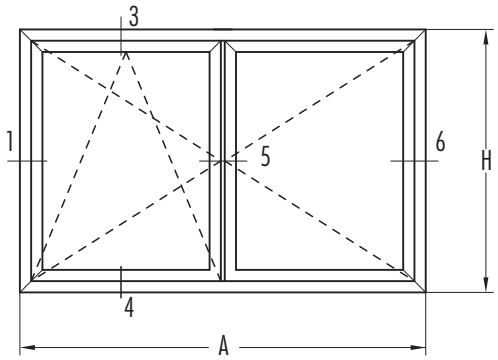

SECCION 3-4

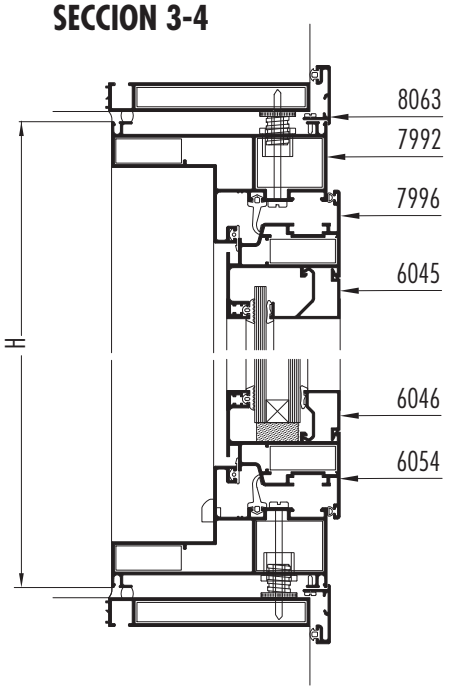

SECCION 1-5-6

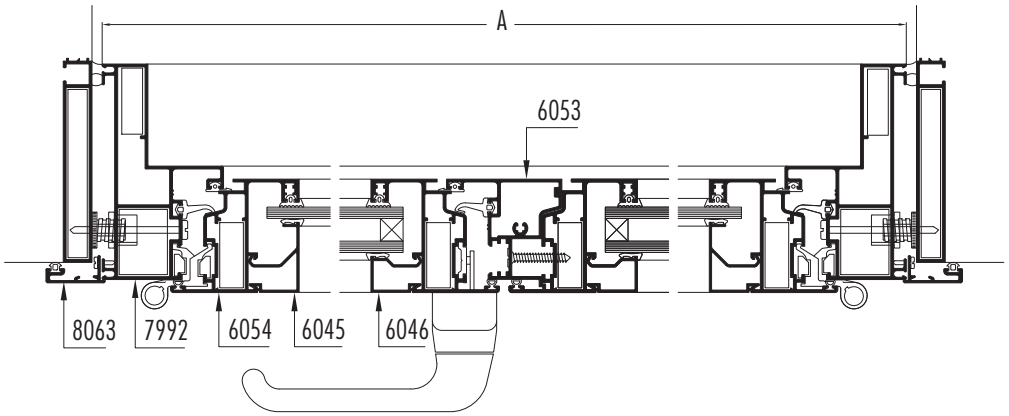

Dimensiones de corte de perfiles

A ancho total del marco **H** altura total del marco

cantidad de piezas	perfil	descripción	medida mm	corte
2	6079	Jambas premarco	H+40	45-45
2	6079	Umbral y dintel premarco	A+40	45-45
2	8063	Jambas tapa premarco	H+58	45-45
2	8063	Umbral y dintel tapa premarco	A+58	45-45
2	7992	Jamba de marco	H	45-45
2	7992	Umbral y dintel marco	A	45-45
4	6054	Jambas de Hoja	H-73	45-45
4	6054	Zocalo y cabezal de hoja	(A/2)-39	45-45
1	6053	Encuentro central de 2 Hojas	H-138	90-90

Diseño Industrial Registrado

SECCION 4

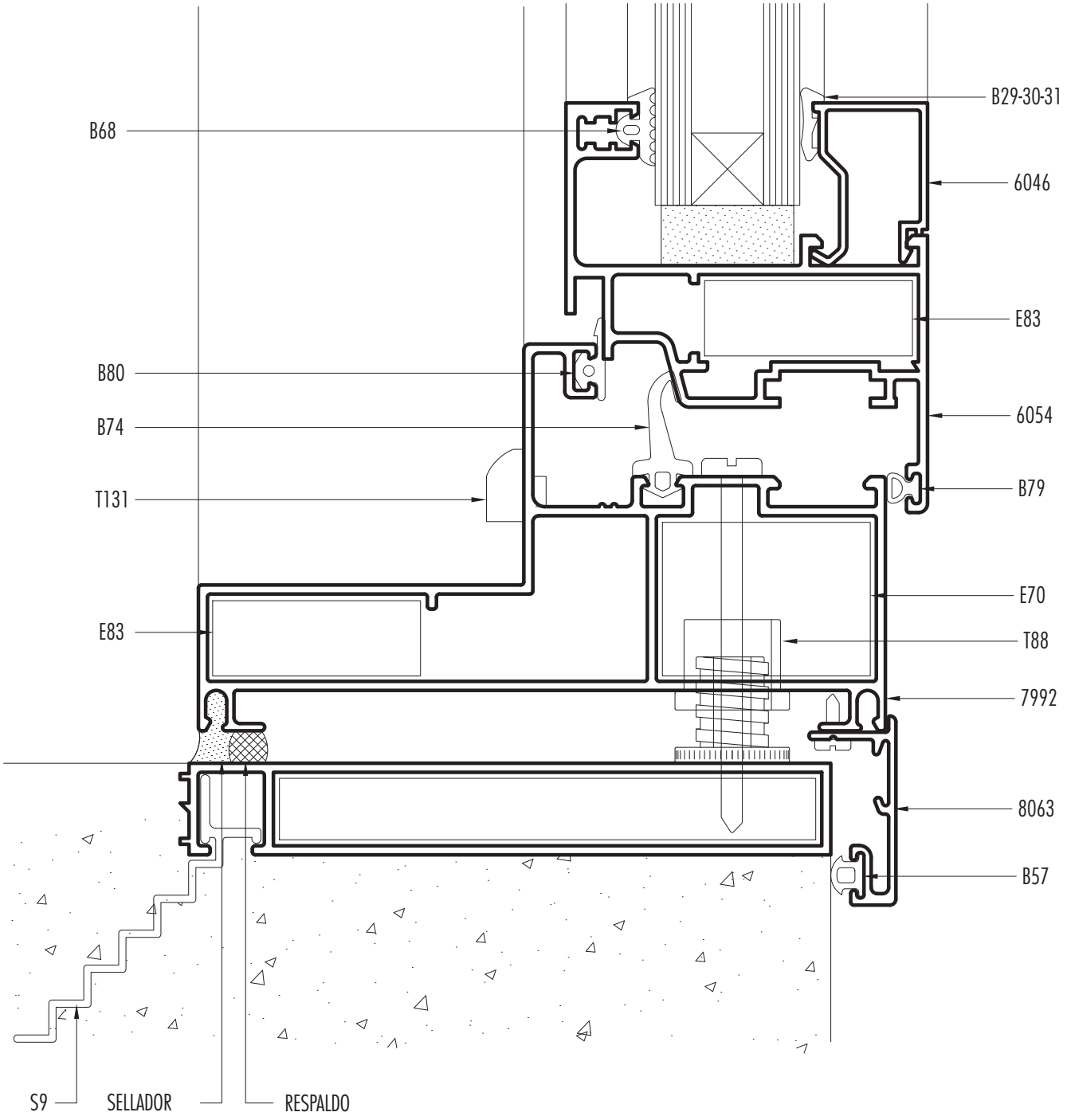

Escala 1:1
Diseño Industrial Registrado

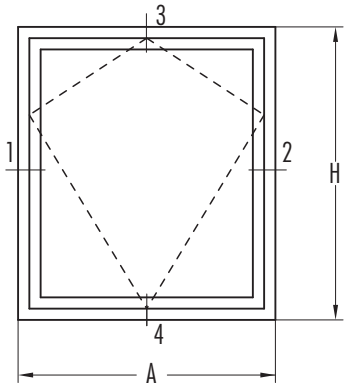

SECCION 3-4

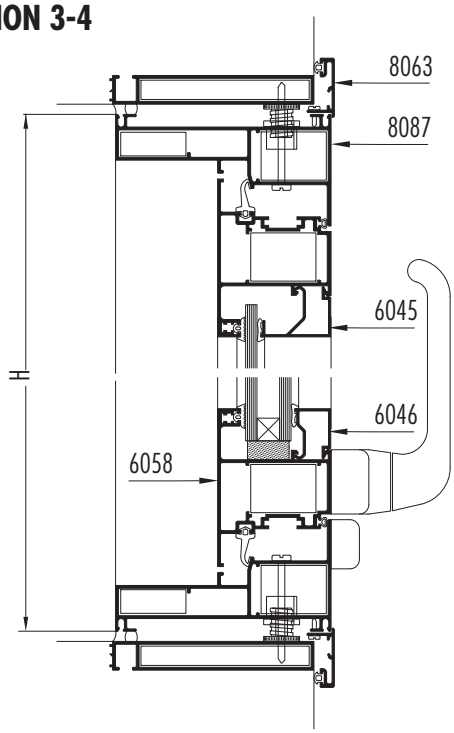

SECCION 1-2

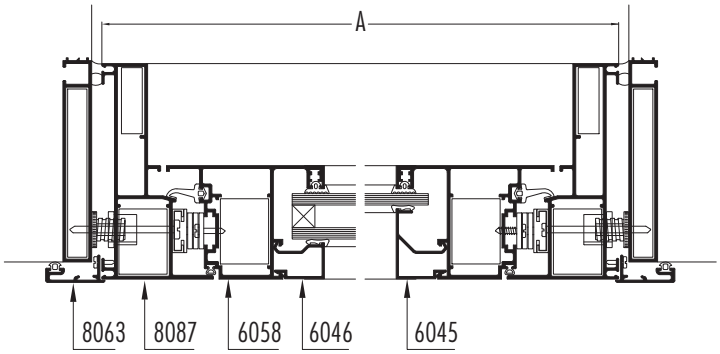

Dimensiones de corte de perfiles

A ancho total del marco **H** altura total del marco

cantidad de piezas	perfil	descripción	medida mm	corte
2	6079	Jambas premarco	H+40	45-45
2	6079	Umbral y dintel premarco	A+40	45-45
2	8063	Jambas tapa premarco	H+58	45-45
2	8063	Umbral y dintel tapa premarco	A+58	45-45
2	8087	Jamba de marco	H	45-45
2	8087	Umbral y dintel marco	A	45-45
2	6058	Jambas de Hoja	H-69	45-45
2	6058	Zocalo y cabezal de hoja	A-69	45-45

Diseño Industrial Registrado

SECCION 1

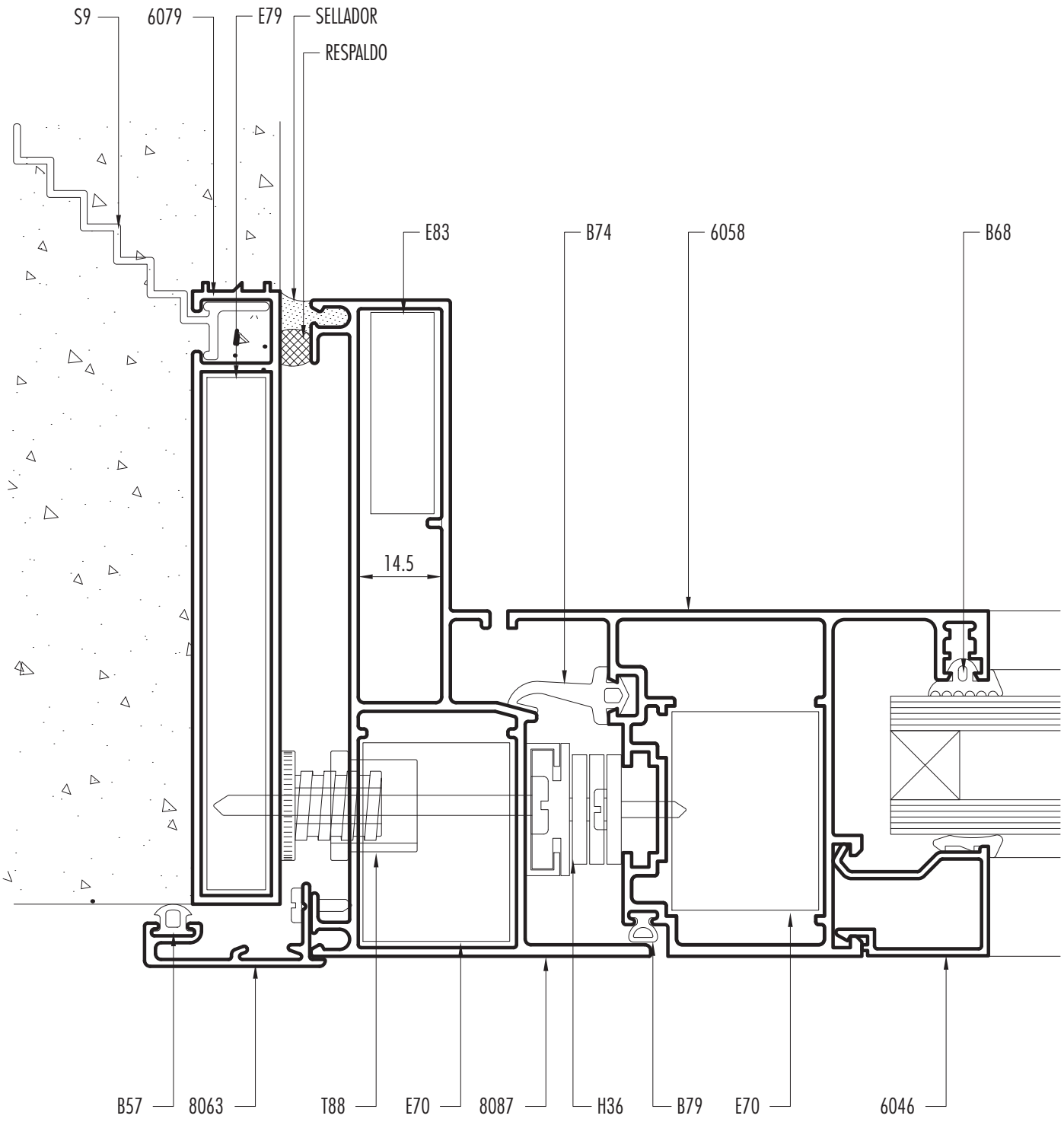

Escala 1:1
Diseño Industrial Registrado

SECCION 3-4-5

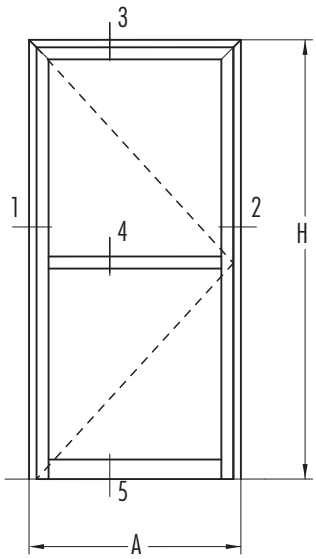

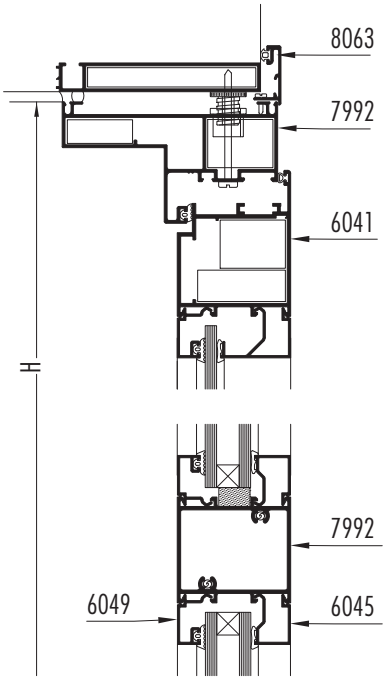

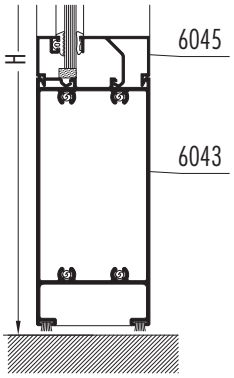

SECCION 1-2

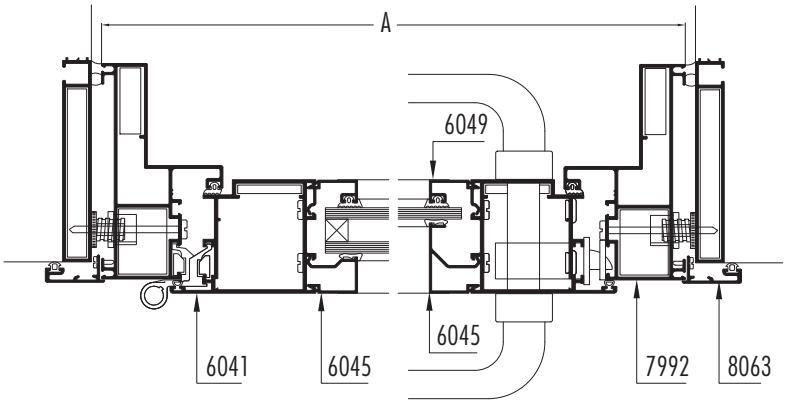

Dimensiones de corte de perfiles

A ancho total del marco **H** altura total del marco

cantidad de piezas	perfil	descripción	medida mm	corte
2	6079	Jambas premarco	H+20	45-90
1	6079	Dintel premarco	A+20	45-45
2	8063	Jambas tapa premarco	H+29	45-90
1	8063	Dintel tapa premarco	A+29	45-90
2	7992	Jamba de marco	H	45-90
1	7992	Dintel de marco	A	45-45
1	6043	Zocalo	A-227	90-90
1	6042	Travesaño (Opcional)	A-227	90-90
2	6041	Jambas hoja	H-42	45-90
1	6041	Cabezal de hoja	A-73	45-45

Diseño Industrial Registrado

SECCION 3-4-5

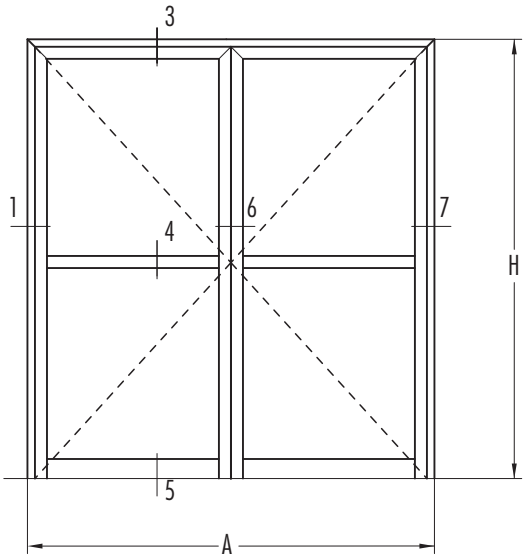

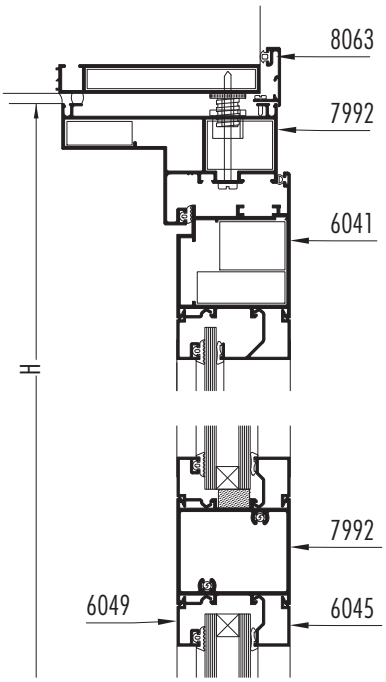

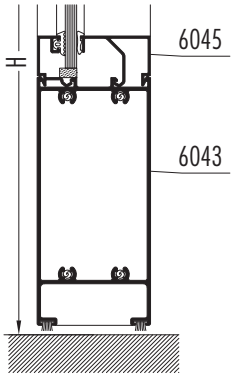

SECCION 1-6-7

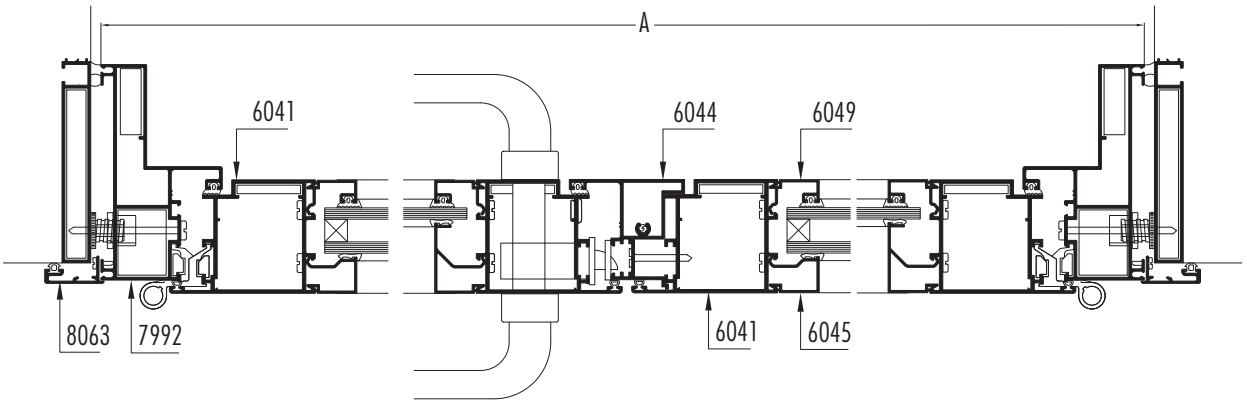

Dimensiones de corte de perfiles

A ancho total del marco **H** altura total del marco

cantidad de piezas	perfil	descripción	medida mm	corte
2	6079	Jambas premarco	H+20	45-90
1	6079	Dintel premarco	A+20	45-45
2	8063	Jambas tapa premarco	H+29	45-90
1	8063	Dintel tapa premarco	A+29	45-90
2	7992	Jamba de marco	H	45-90
1	7992	Dintel de marco	A	45-45
2	6043	Zocalo	(A/2)-206	90-90
2	6042	Travesaño	(A/2)-206	90-90
4	6041	Jambas hoja	H-42	45-90
2	6041	Cabezal de hoja	(A/2)-39	45-45
1	6044	Encuentro Central	H-74	90-90

SECCION 1

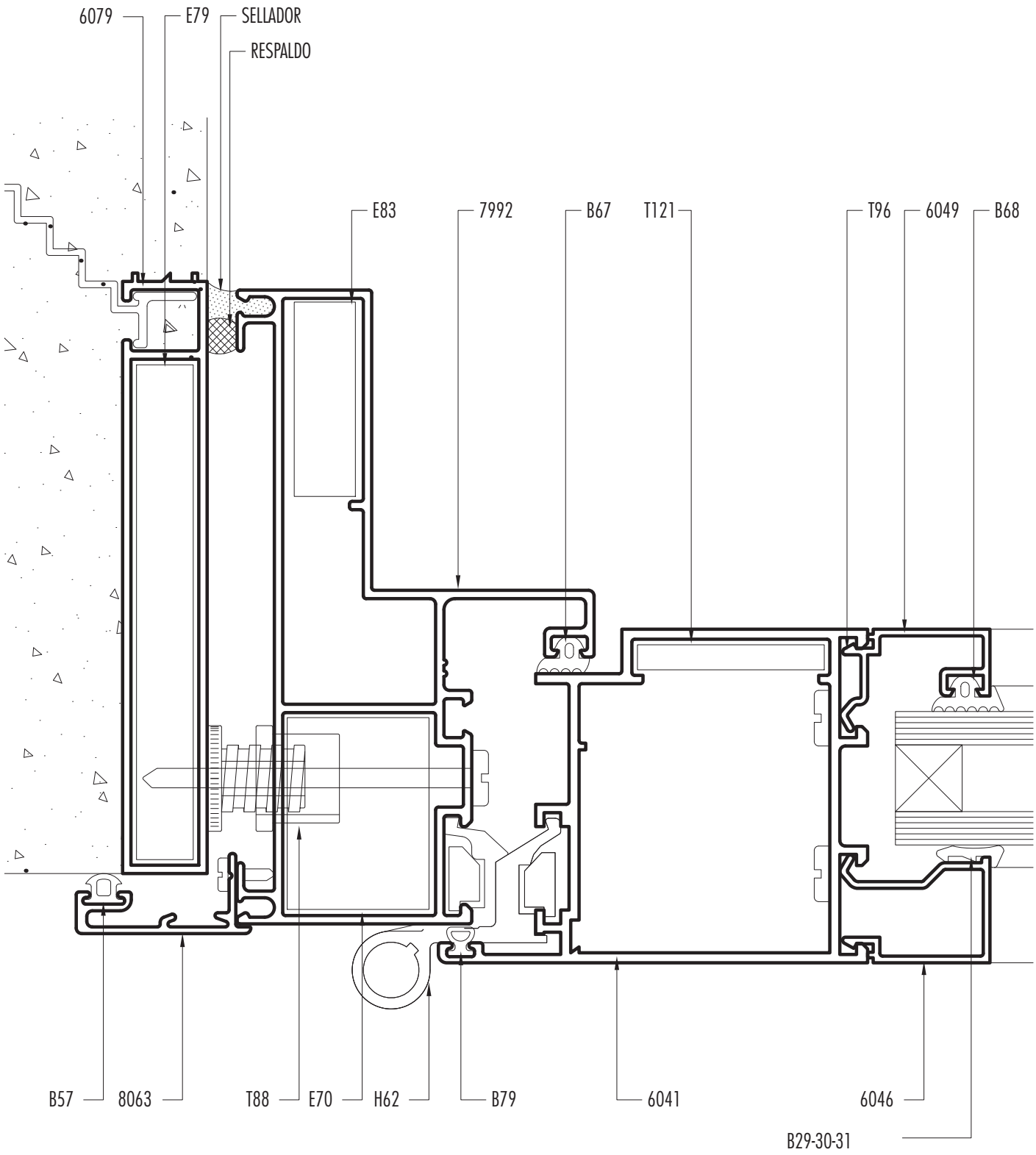

Escala 1:1
Diseño Industrial Registrado

Uso de Contravidrios

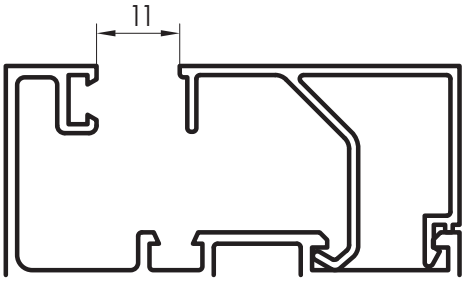

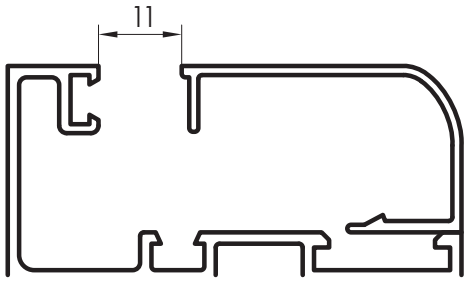

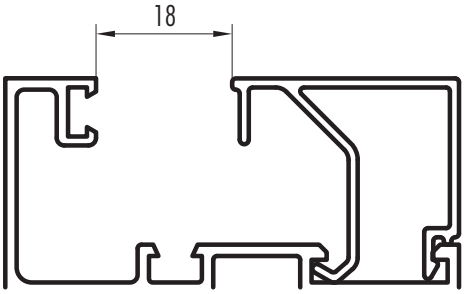

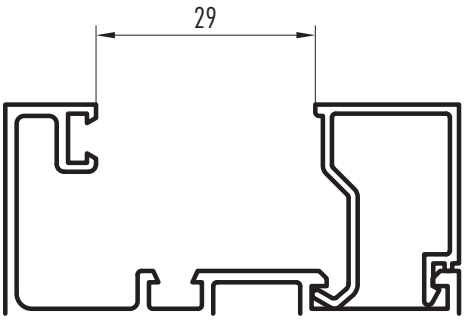

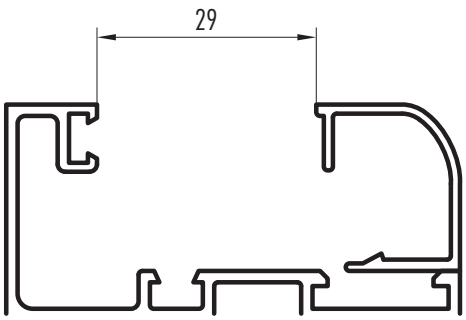

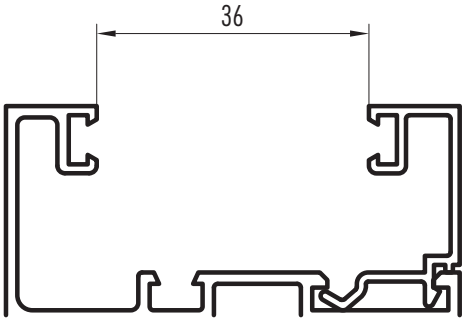

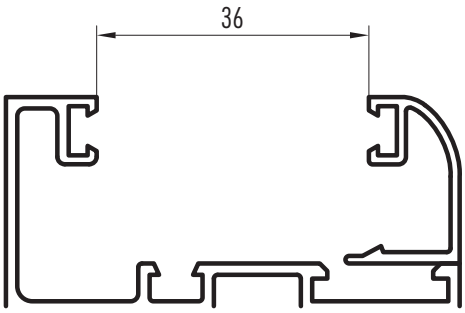

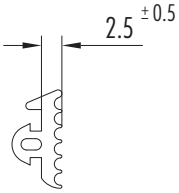

B68

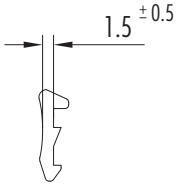

B29

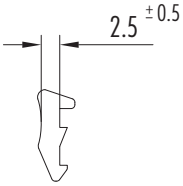

B30

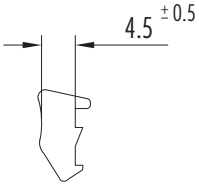

B31

Perfiles sobre los que se aplican contravidrios: 6041-6042-6043-6052-6054-6056-6058-6060-7657-7801-7992

Las medidas indicadas son nominales y pueden sufrir modificaciones
de acuerdo a las tolerancias de fabricación de perfiles, accesorios y burletes.
Para la utilizacion de contravidrios curvos con el accesorio T96, se recomienda su colocacion cada 150 mm.
Los burletes a utilizar en la colocación de los vidrios se deben verificar de acuerdo al espesor y tipo de vidrio.
De acuerdo a la zona de exposición se debe considerar el sellado exterior del vidrio.

Diseño Industrial Registrado

Recomendaciones para el taqueado de vidrios

Corrediza Alzante

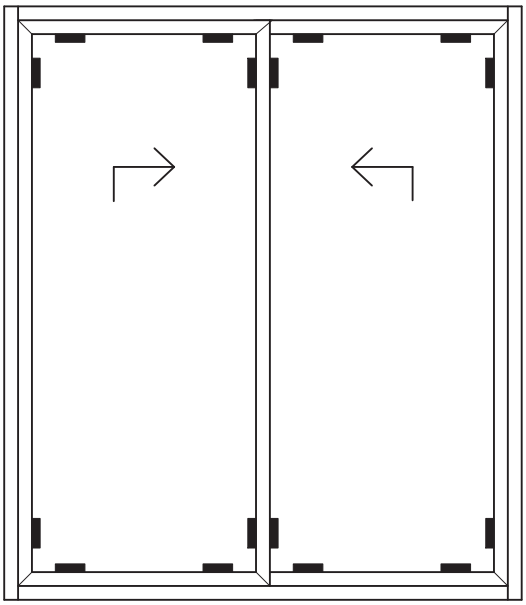

Puerta de Rebatir

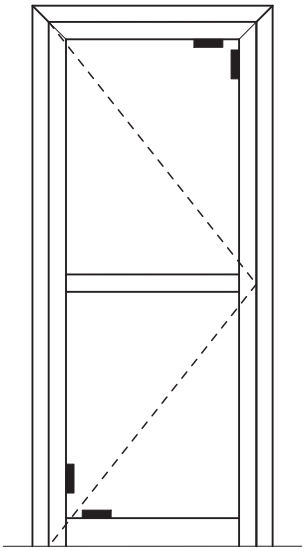

Ventana Desplazable

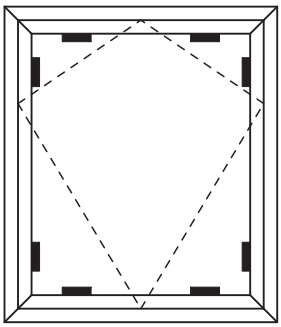

Paño fijo

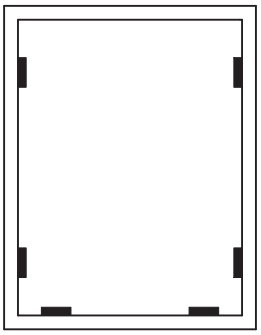

Ventana Oscilo/batiente

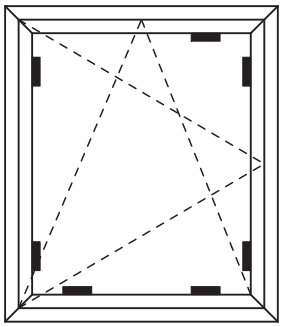

Ventana de Abrir

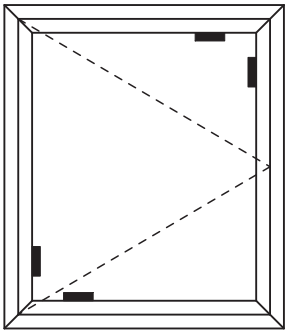

Diseño Industrial Registrado

ESQUEMA DESAGUES GUIA UMBRAL

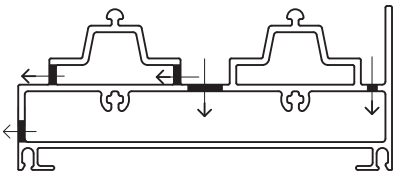

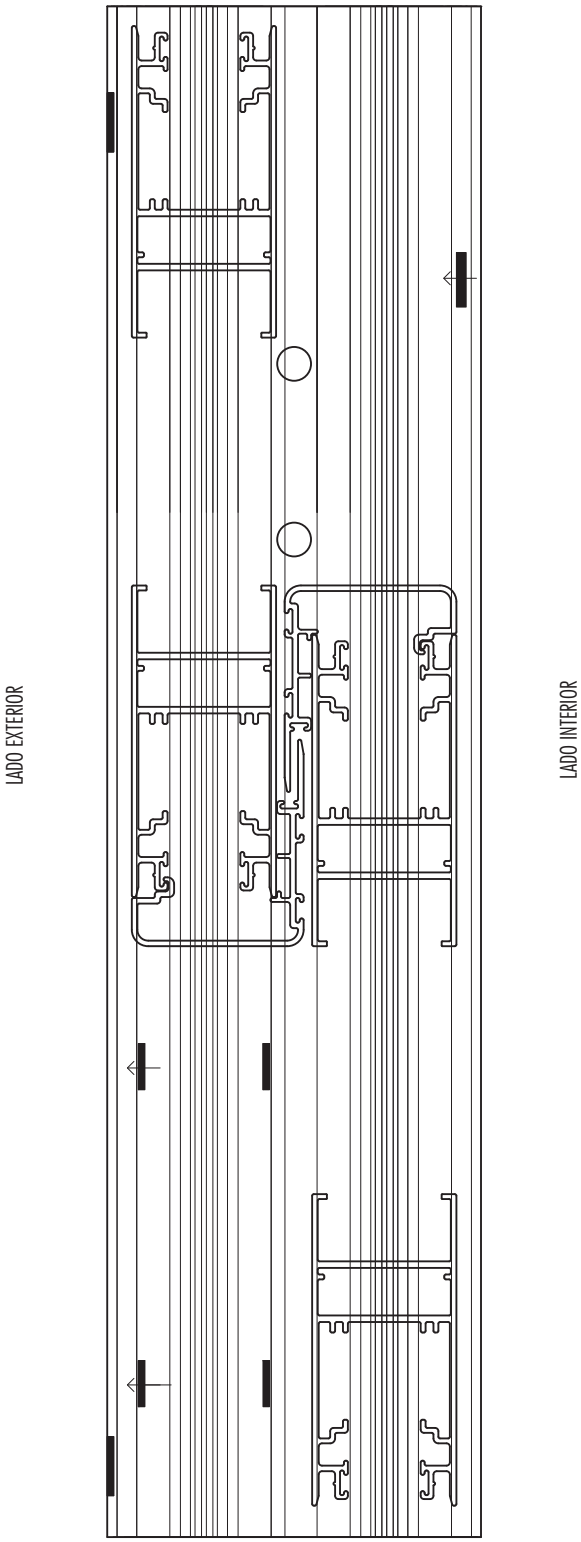

Escala 1:2
Diseño Industrial Registrado

MECANIZADO JAMBAS DE MARCO

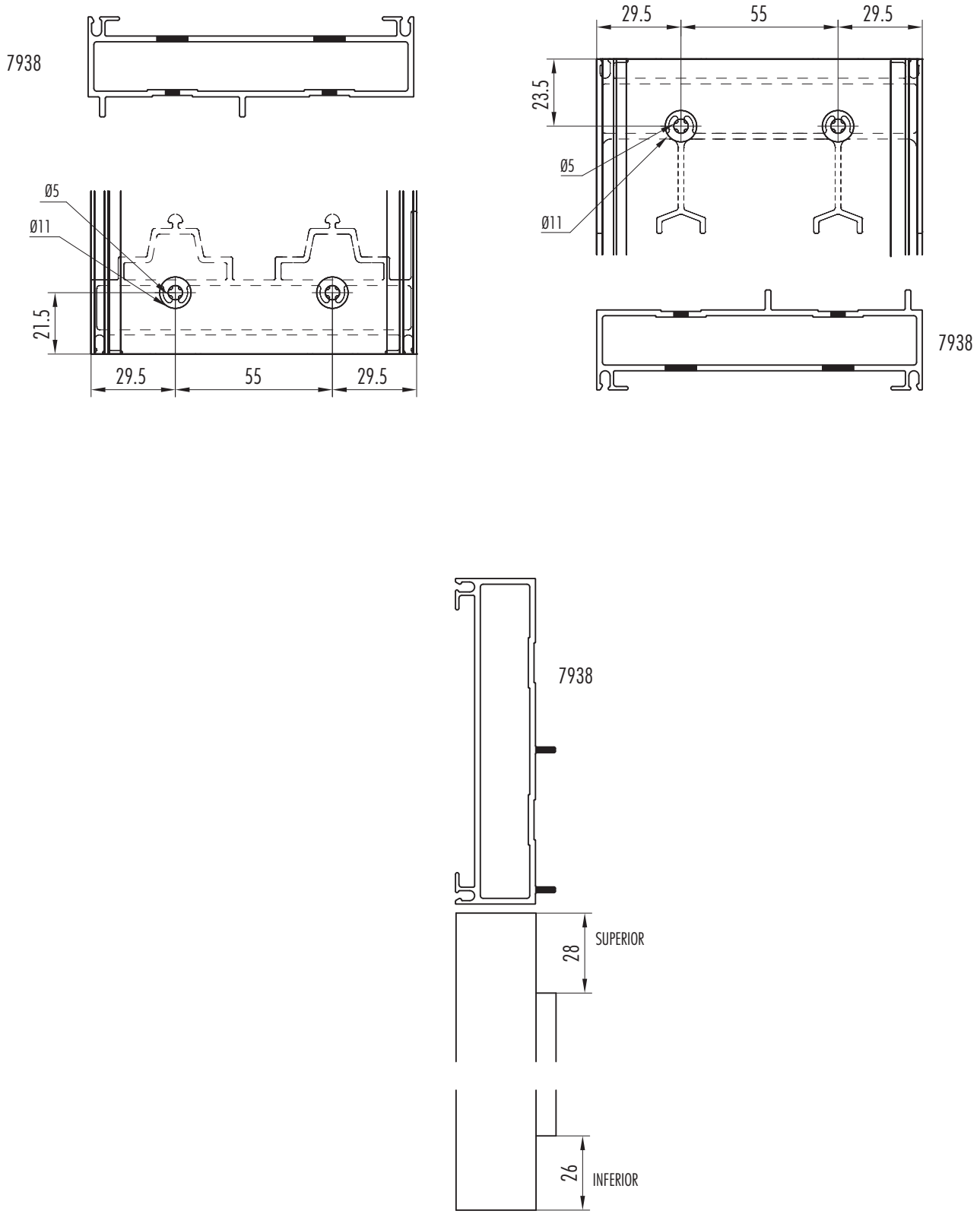

Escala 1:2
Diseño Industrial Registrado

MECANIZADO CRUCE CENTRAL

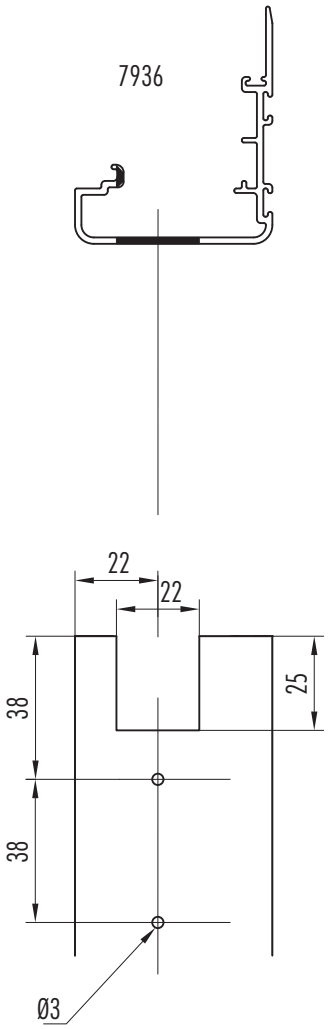

MECANIZADO HOJAS PARA ESCUADRAS

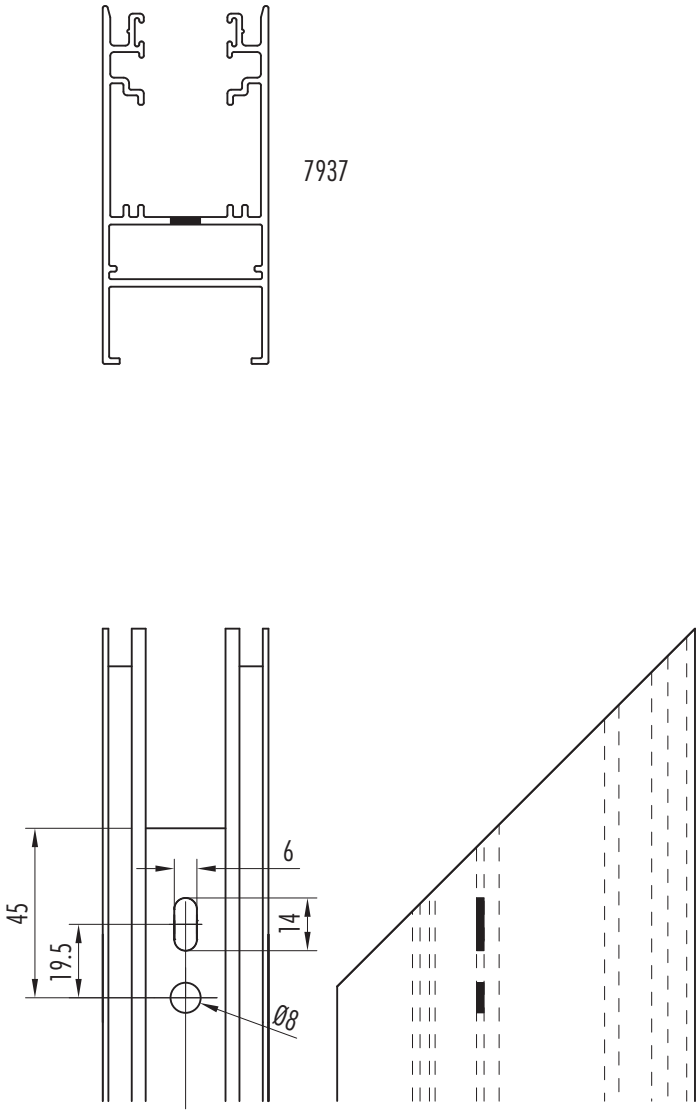

Escala 1:2
Diseño Industrial Registrado

ESQUEMA DESAGUES GUIA UMBRAL

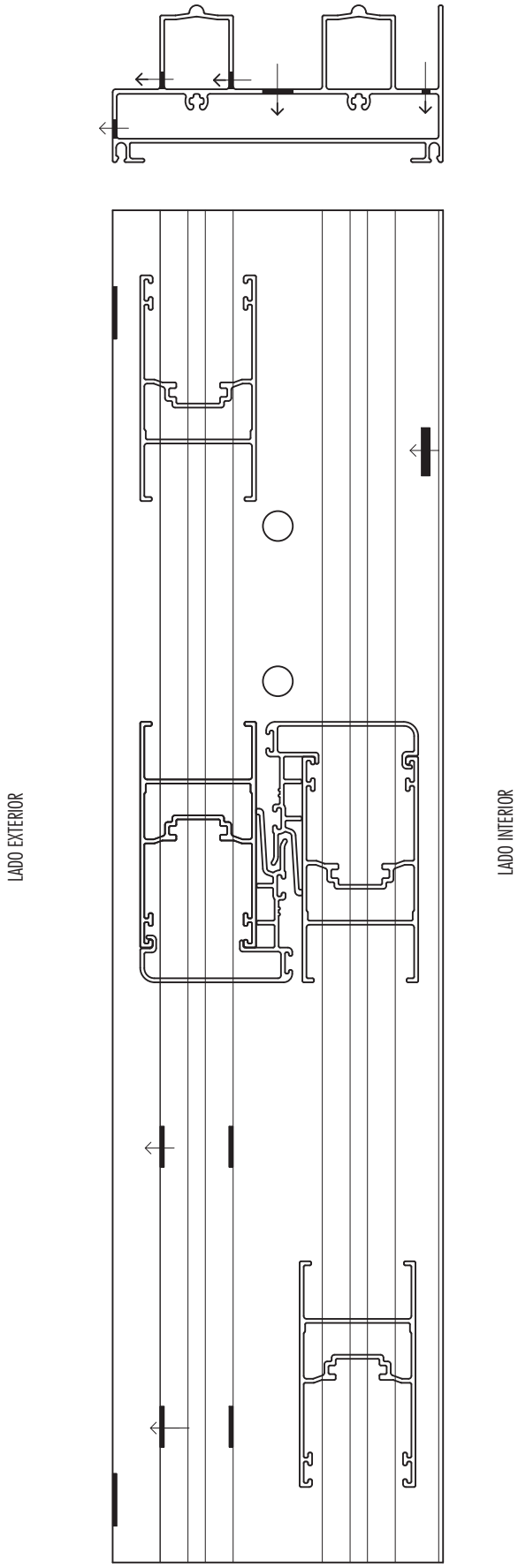

Escala 1:2
Diseño Industrial Registrado

MECANIZADO JAMBAS DE MARCO

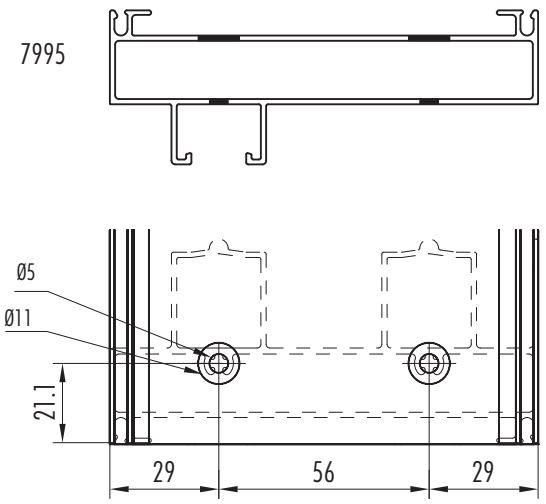

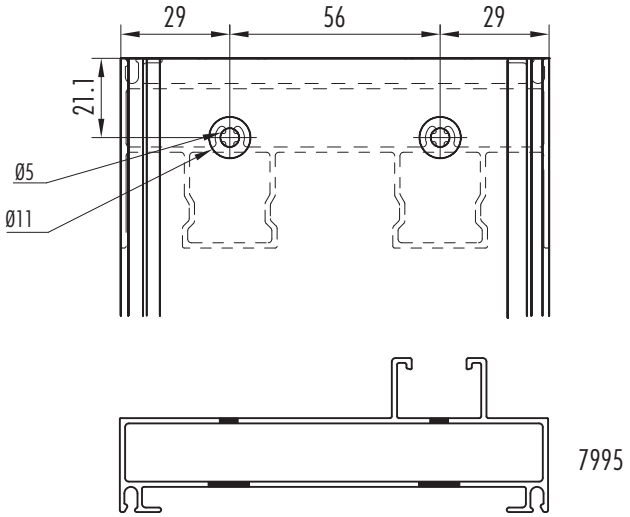

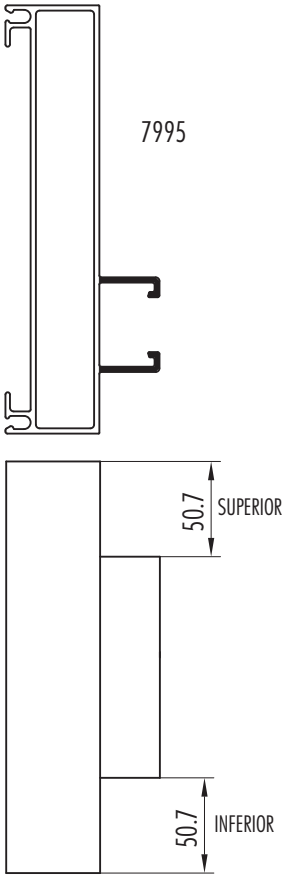

Escala 1:2
Diseño Industrial Registrado

MECANIZADO CRUCE CENTRAL

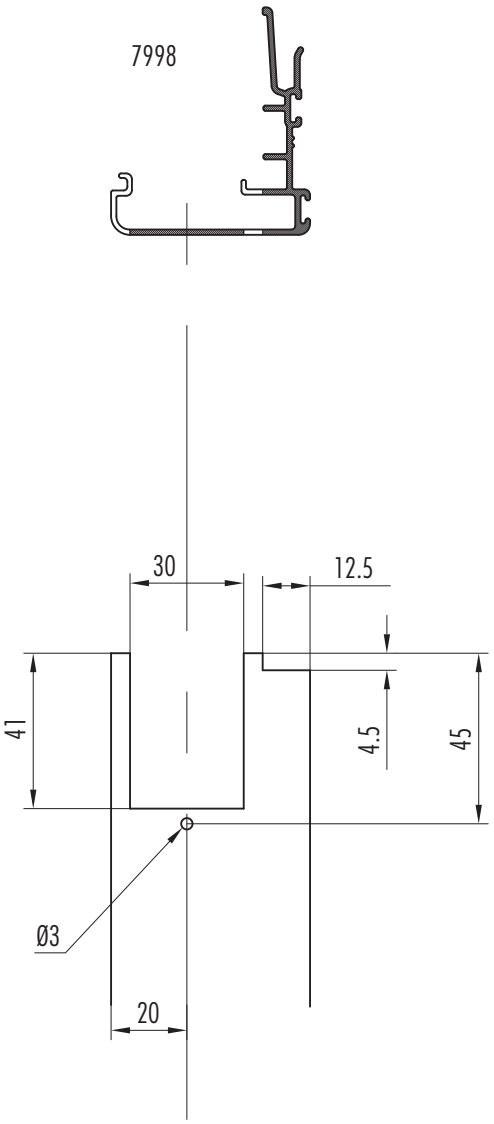

MECANIZADO HOJAS PARA ESCUADRAS

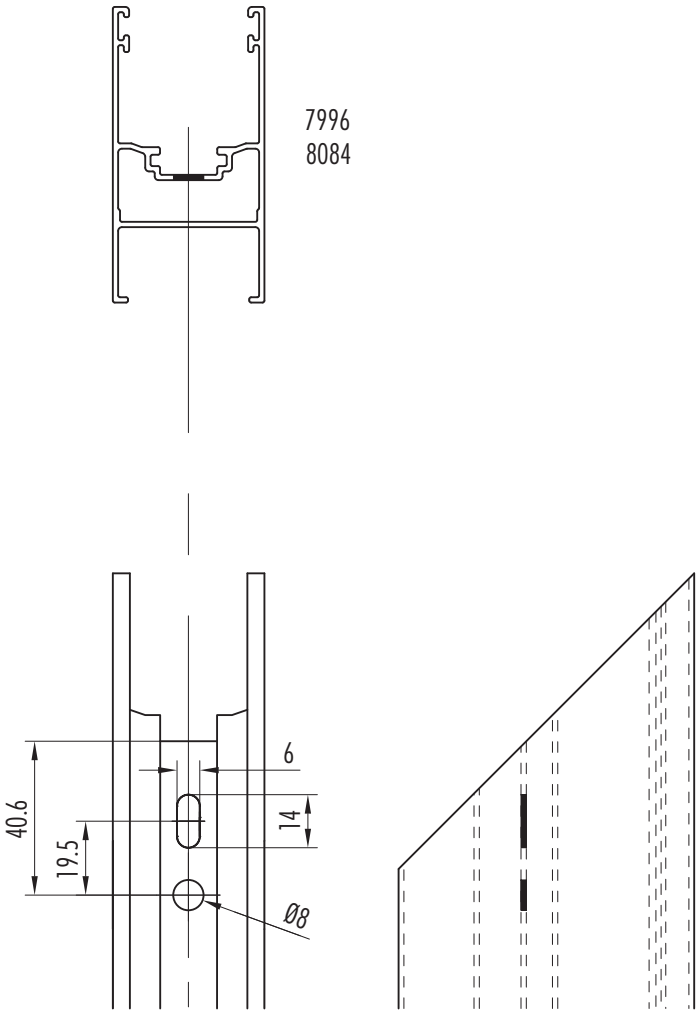

Escala 1:2
Diseño Industrial Registrado

MECANIZADO PARA ESCUADRAS

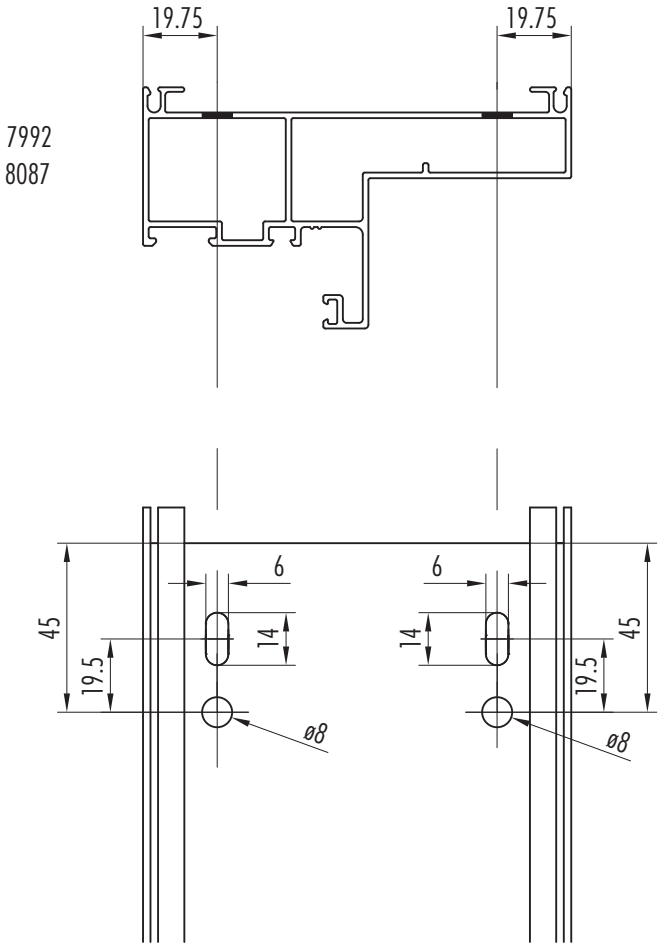

Mecanizados Hojas Batientes
Se recomienda consultar con Catalogo Tecnico Sistema A30 New.
Diseño Industrial Registrado

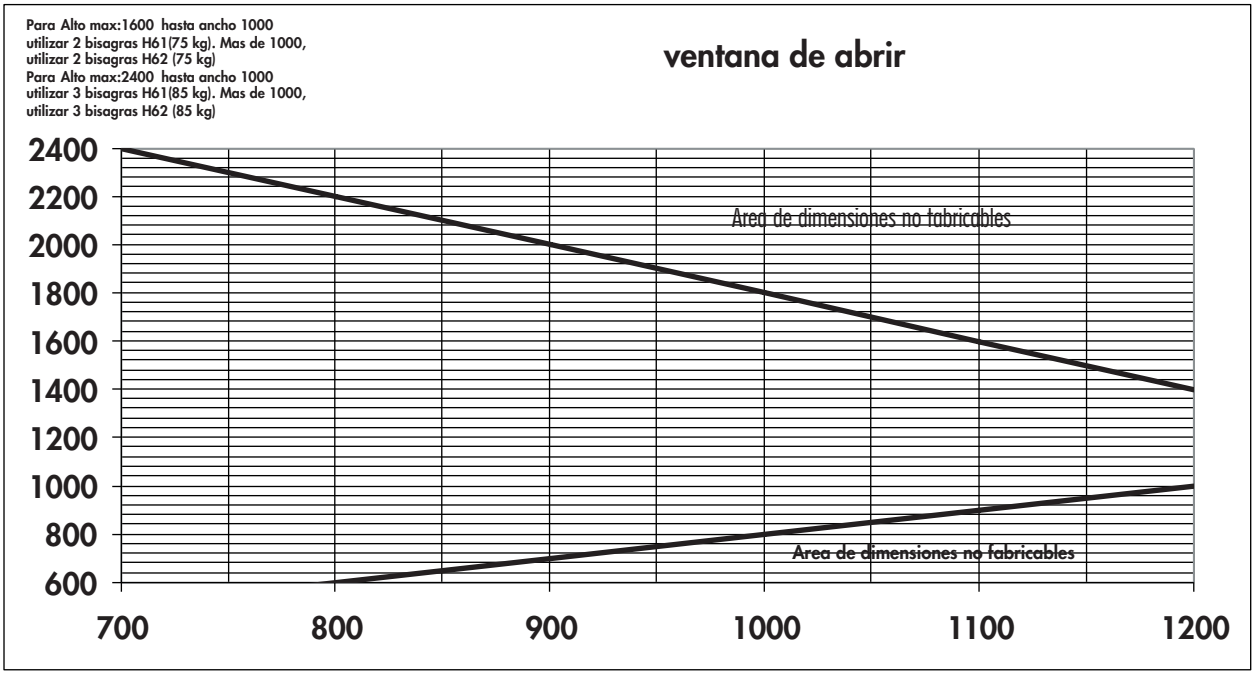

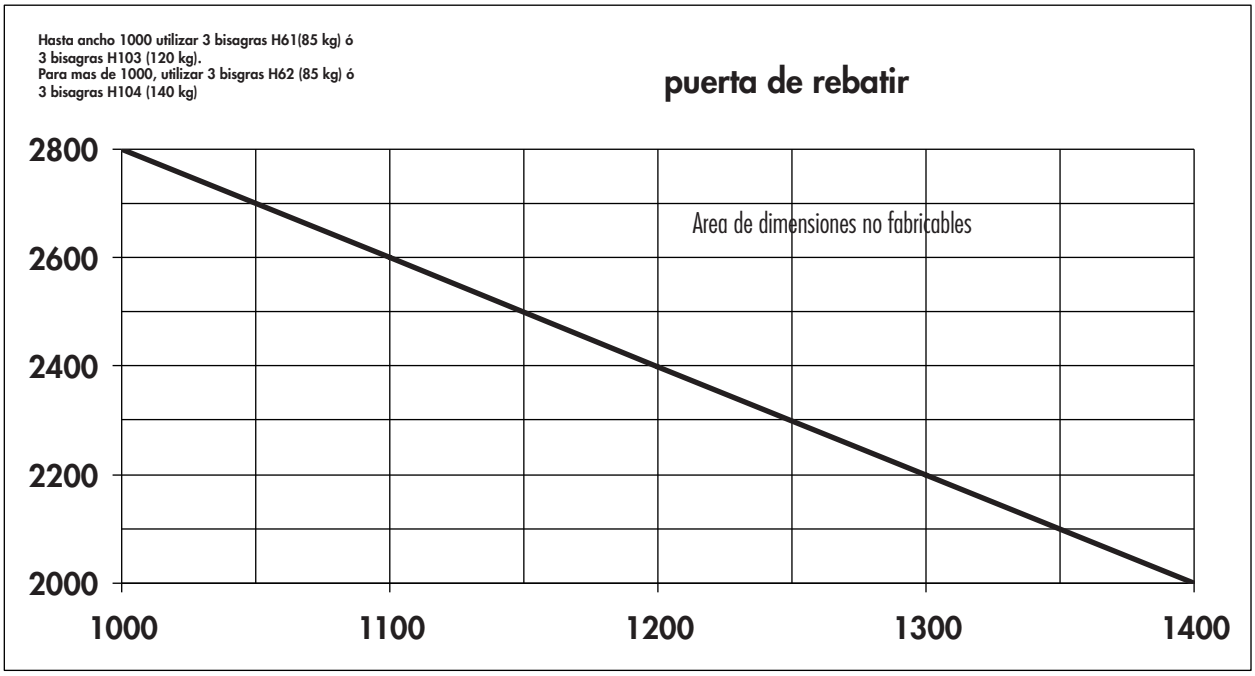

Diseño Industrial Registrado

Ventana Desplazable

Con tijera de acero inoxidable Securistyle Senator 250 o Cotswold HD 10:
Alto máximo:750 mm
Ancho máximo: 1900 mm
Peso máximo: 50 kg
Apertura máxima: 80º
En mas de 1200mm. de ancho debe usarse limitador de apertura.

Con tijera de acero inoxidable Securistyle Senator 400 o Cotswold HD 16:
Alto máximo:1100 mm
Ancho máximo: 1800 mm
Peso máximo: 60 kg
Apertura máxima: 90º
En mas de 1200mm. de ancho debe usarse limitador de apertura.

Con tijera de acero inoxidable Securistyle Senator 550 o Cotswold HD 22:
Alto máximo:1300 mm
Ancho máximo: 1600 mm
Peso máximo: 70 kg
Apertura máxima: 90º
En mas de 1200mm. de ancho debe usarse limitador de apertura.

Con tijera de acero inoxidable Securistyle President 730A o Cotswold modelo Validus:
Alto máximo:2000 mm
Ancho máximo: 2200 mm
Peso máximo: 100 kg
Apertura máxima: 15º

Corrediza Alzante New-X (Cada Hoja)

Alto máximo:3000 mm
Ancho máximo: 3400 mm
Peso máximo: 300 kg

Corrediza Alzante GOS-S (Cada Hoja)

Alto máximo:2500 mm
Ancho máximo: 3000 mm
Peso máximo: 200 kg

Se debe verificar la flexión de los parantes centrales de acuerdo a la presion de viento.

Recomendaciones generales

La recomendación para la cantidad de fijaciones minimas a colocar son 2 por lado, que deben estar como máximo a 500 mm este si y a no mas de 250 mm de las esquinas del marco. Para marcos de menos de 500 mm de lado, es aceptable colocar solo una fijación por lado.

Los burletes a utilizar en la colocacion de los vidrios se deben verificar de acuerdo al espesor y tipo de vidrio. De acuerdo a la zona de exposición se debe considerar el sellado exterior de los vidrios.

Las medidas de felpas a aplicar en ventanas y puertas corredizas se deben verificar de acuerdo al tipo de exposición de la abertura y a la presion de viento de la zona de colocación.

Se recomienda al carpintero, instalador, proyectista y/o contratista la previa y correcta verificacion estructural de acuerdo a la zona de colocación, exposición y presión de viento y la verificación del balance térmico teniendo en cuenta el tipo de vidrio a utilizar, la temperatura exterior, interior, humedad relativa, tipo de calefacción, etc.

Todas las dimensiones de los perfiles, como los pesos, se rigen de acuerdo a las tolerancias Aluar.

ARG+3F

www.aluarnews.com.ar
asistenciatecnica@aluar.com.ar I (54 11) 4630.7031/7038
Somellera 6456 (C1439ABH) CABA

aluar
división elaborados